6405.2RSR

Rillenkugellager, einreihig, beidseitig abgedichtet, Stahlblechkäfig, zwei Dichtscheiben, Ringe und Wälzkörper aus Qualitätswälzlagerstahl

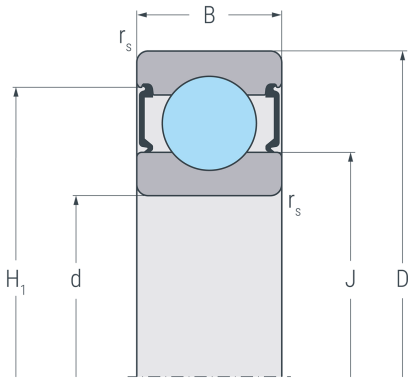

2 RSR

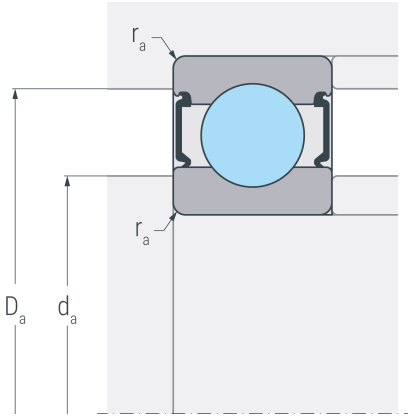

Abmessungen

d	(mm)	25	Bohrungsdurchmesser
D	(mm)	80	Außendurchmesser
B	(mm)	21	Breite
$r_{s\ min}$	(mm)	1.5	minimaler Kantenabstand
H_1	(mm)	67.6	Borddurchmesser Außenring
J	(mm)	49.3	Borddurchmesser Innenring

Anschlussmaße

$d_{a\ min}$	(mm)	36	minimaler Durchmesser der Wellenschulter
$D_{a\ max}$	(mm)	71	maximaler Durchmesser der Gehäuseschulter
$r_{a\ max}$	(mm)	1.5	maximaler Rundungsradius

Leistungsdaten

C_r	(kN)	36.2	dynamische Tragzahl, radial
C_{0r}	(kN)	22.7	statische Tragzahl, radial
C_{ur}	(kN)	1.3	Ermüdungsgrenzbelastung, radial
n_G	(min^{-1})	5600	Grenzdrehzahl

Gewicht

kg		0.56	Gewicht