6409

Rillenkugellager, einreihig, Stahlblechkäfig, Ringe und Wälzkörper aus Qualitätswälzlagerstahl

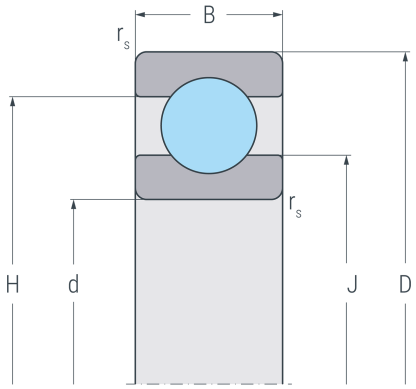

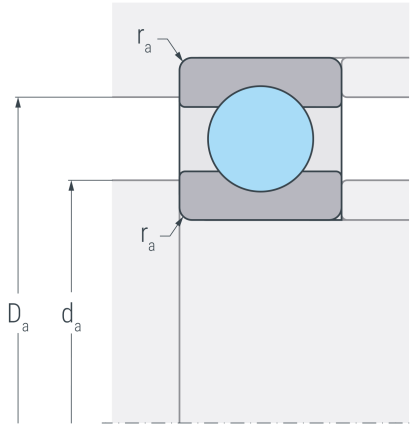

Abmessungen

d	(mm)	45	Bohrungsdurchmesser
D	(mm)	120	Außendurchmesser
B	(mm)	29	Breite
$r_{s\ min}$	(mm)	2	minimaler Kantenabstand
H	(mm)	101	Borddurchmesser Außenring
J	(mm)	75.2	Borddurchmesser Innenring

Anschlussmaße

$d_{a\ min}$	(mm)	58	minimaler Durchmesser der Wellenschulter
$D_{a\ max}$	(mm)	107	maximaler Durchmesser der Gehäuseschulter
$r_{a\ max}$	(mm)	2	maximaler Rundungsradius

Leistungsdaten

C_r	(kN)	82	dynamische Tragzahl, radial
C_{0r}	(kN)	56.4	statische Tragzahl, radial
C_{ur}	(kN)	3.16	Ermüdungsgrenzbelastung, radial
n_G	(min^{-1})	7500	Grenzdrehzahl
n_B	(min^{-1})	6700	Bezugsdrehzahl

Gewicht

kg		1.97	Gewicht