6410.2ZR

Rillenkugellager, einreihig, befettet, Stahlblechkäfig, zwei Deckscheiben, Ringe und Wälzkörper aus Qualitätswälzlagerstahl

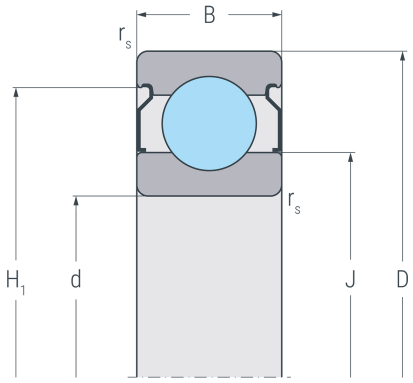

2 ZR

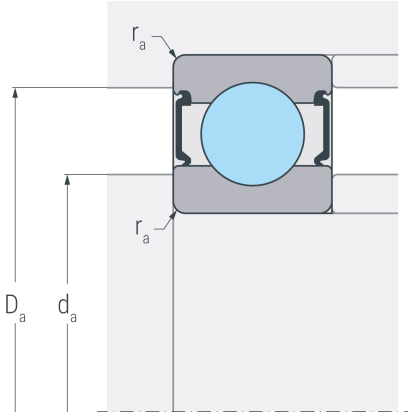

Abmessungen

d	(mm)	50	Bohrungsdurchmesser
D	(mm)	130	Außendurchmesser
B	(mm)	31	Breite
$r_{s\,min}$	(mm)	2.1	minimaler Kantenabstand
H_1	(mm)	113.2	Borddurchmesser Außenring
J	(mm)	81.2	Borddurchmesser Innenring

Anschlussmaße

$d_{a\,min}$	(mm)	64	minimaler Durchmesser der Wellenschulter
$D_{a\,max}$	(mm)	116	maximaler Durchmesser der Gehäuseschulter
$r_{a\,max}$	(mm)	2.1	maximaler Rundungsradius

Leistungsdaten

C_r	(kN)	88.5	dynamische Tragzahl, radial
C_{0r}	(kN)	61.8	statische Tragzahl, radial
C_{ur}	(kN)	3.52	Ermüdungsgrenzbelastung, radial
n_G	(min^{-1})	6300	Grenzdrehzahl
n_B	(min^{-1})	6400	Bezugsdrehzahl

Gewicht

kg		1.99	Gewicht