6411RSR

Rillenkugellager, einreihig, einseitig abgedichtet, Stahlblechkäfig, eine Dichtscheibe, Ringe und Wälzkörper aus Qualitätswälzlagerstahl

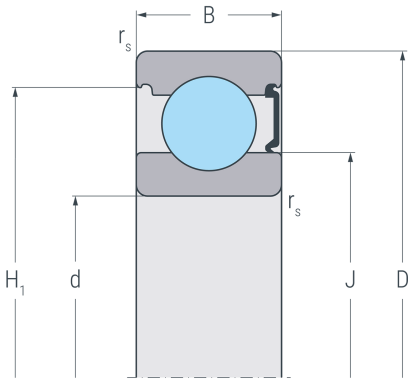

RSR

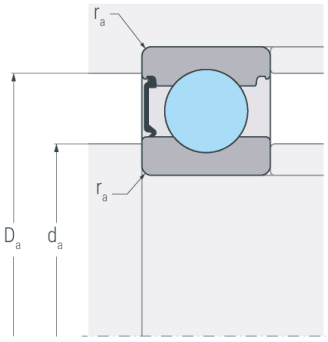

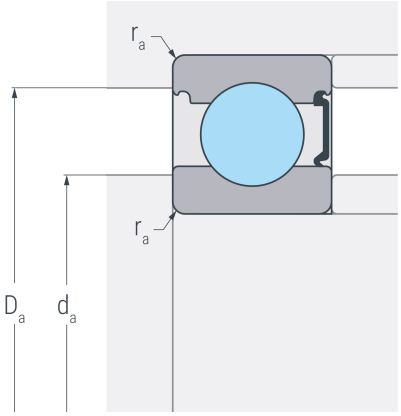

Abmessungen

d	(mm)	55	Bohrungsdurchmesser
D	(mm)	140	Außendurchmesser
B	(mm)	33	Breite
$r_{s\,min}$	(mm)	2.1	minimaler Kantenabstand
H_1	(mm)	122.2	Borddurchmesser Außenring
J	(mm)	88.2	Borddurchmesser Innenring

Anschlussmaße

$d_{a\,min}$	(mm)	69	minimaler Durchmesser der Wellenschulter
$D_{a\,max}$	(mm)	126	maximaler Durchmesser der Gehäuseschulter
$r_{a\,max}$	(mm)	2.1	maximaler Rundungsradius

Leistungsdaten

C_r	(kN)	100	dynamische Tragzahl, radial
C_{0r}	(kN)	71.1	statische Tragzahl, radial
C_{ur}	(kN)	4.11	Ermüdungsgrenzbelastung, radial
n_G	(min^{-1})	3000	Grenzdrehzahl

Gewicht

kg		2.38	Gewicht