6413.2ZR

Rillenkugellager, einreihig, befettet, Stahlblechkäfig, zwei Deckscheiben, Ringe und Wälzkörper aus Qualitätswälzlagerstahl

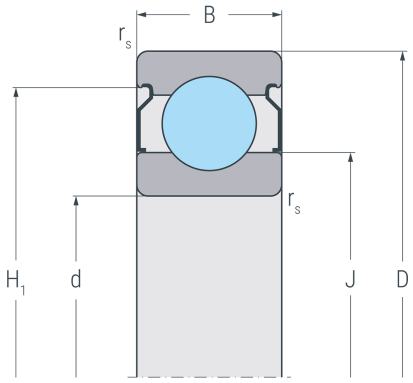

2 ZR

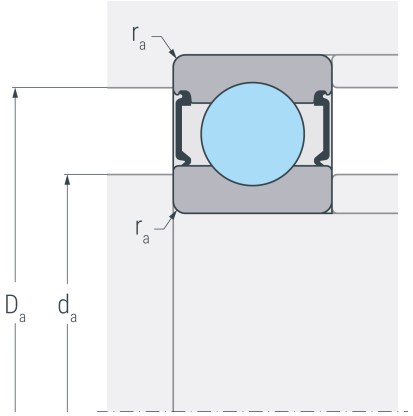

Abmessungen

d	(mm)	65	Bohrungsdurchmesser
D	(mm)	160	Außendurchmesser
B	(mm)	37	Breite
$r_{s\,min}$	(mm)	2.1	minimaler Kantenabstand
H_1	(mm)	137.2	Borddurchmesser Außenring
J	(mm)	101.4	Borddurchmesser Innenring

Anschlussmaße

$d_{a\,min}$	(mm)	79	minimaler Durchmesser der Wellenschulter
$D_{a\,max}$	(mm)	146	maximaler Durchmesser der Gehäuseschulter
$r_{a\,max}$	(mm)	2.1	maximaler Rundungsradius

Leistungsdaten

C_r	(kN)	123	dynamische Tragzahl, radial
C_{0r}	(kN)	91.8	statische Tragzahl, radial
C_{ur}	(kN)	4.76	Ermüdungsgrenzbelastung, radial
n_G	(min^{-1})	5100	Grenzdrehzahl
n_B	(min^{-1})	5500	Bezugsdrehzahl

Gewicht

kg	3.49	Gewicht