6414.2RSR

Rillenkugellager, einreihig, beidseitig abgedichtet, Stahlblechkäfig, zwei Dichtscheiben, Ringe und Wälzkörper aus Qualitätswälzlagerstahl

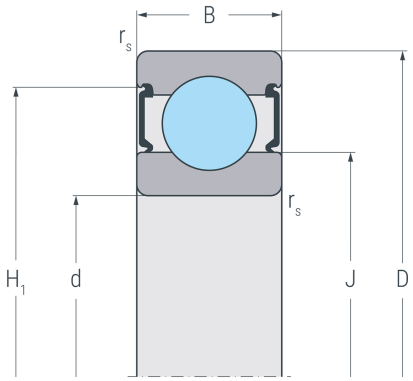

2 RSR

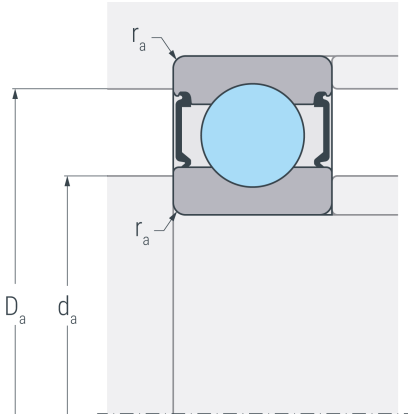

Abmessungen

d	(mm)	70	Bohrungsdurchmesser
D	(mm)	180	Außendurchmesser
B	(mm)	42	Breite
$r_{s\ min}$	(mm)	2.1	minimaler Kantenabstand
H_1	(mm)	154.9	Borddurchmesser Außenring
J	(mm)	114	Borddurchmesser Innenring

Anschlussmaße

$d_{a\ min}$	(mm)	86	minimaler Durchmesser der Wellenschulter
$D_{a\ max}$	(mm)	164	maximaler Durchmesser der Gehäuseschulter
$r_{a\ max}$	(mm)	2.5	maximaler Rundungsradius

Leistungsdaten

C_r	(kN)	151	dynamische Tragzahl, radial
C_{0r}	(kN)	124	statische Tragzahl, radial
C_{ur}	(kN)	5.61	Ermüdungsgrenzbelastung, radial
n_G	(min^{-1})	2500	Grenzdrehzahl

Gewicht

kg		5.06	Gewicht