NNU49/500K.S.M.HP

zweireihig

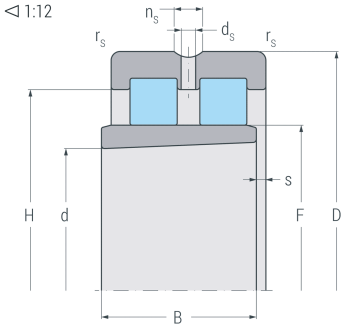

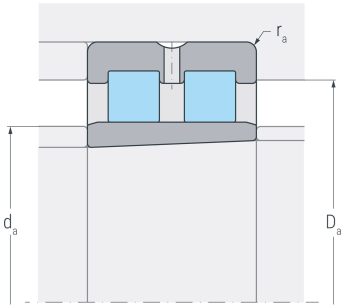

Abmessungen

d	(mm)	500	Bohrungsdurchmesser
D	(mm)	670	Außendurchmesser
B	(mm)	170	Breite
$r_{s\ min}$	(mm)	5	minimaler Kantenabstand
F	(mm)	554	Laufbahndurchmesser Innenring
H	(mm)	613	Borddurchmesser Außennring
n_s	(mm)	17.7	Breite Schmiernut
d_s	(mm)	9.5	Durchmesser Schmierbohrung
s	(mm)	7.2	axialer Verschiebeweg

Anschlussmaße

d_a h12	(mm)	551	Durchmesser der Wellenschulter
D_a H12	(mm)	626	Durchmesser der Gehäuseschulter
$r_{a\ max}$	(mm)	5	maximaler Rundungsradius

Gewicht

kg	161	Gewicht

NNU49/500K.S.M.HP

zweireihig

Leistungsdaten

C_r	(kN)	2258	dynamische Tragzahl, radial
C_{0r}	(kN)	5900	statische Tragzahl, radial
C_{ur}	(kN)	600	Ermüdungsgrenzbelastung, radial
$n_{G\ Grease}$	(min^{-1})	1000	Grenzdrehzahl, Fettschmierung
$n_{G\ Oil}$	(min^{-1})	1300	Grenzdrehzahl, Ölschmierung