NNU4920K.S.M.HP

Hochgenauigkeits-Zylinderrollenlager, zweireihig, kegelige Bohrung, Kegel 1:12, Loslager, drei Borde am Außenring, ohne Bord am Innenring, mit Schmiernut und Schmierbohrungen am Außenring, verkleinerte Radialluft, eingeengte Toleranzen, Messingkäfig, Ringe und Wälzkörper aus Qualitätswälzlagerstahl

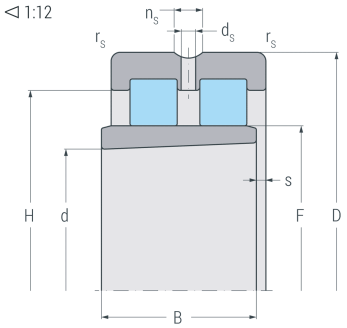

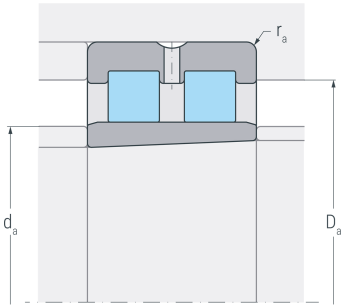

Abmessungen

d	(mm)	100	Bohrungsdurchmesser
D	(mm)	140	Außendurchmesser
B	(mm)	40	Breite
$r_{s\ min}$	(mm)	1.1	minimaler Kantenabstand
F	(mm)	113	Laufbahndurchmesser Innenring
H	(mm)	125.8	Borddurchmesser Außennring
n_s	(mm)	6.5	Breite Schmiernut
d_s	(mm)	3.2	Durchmesser Schmierbohrung
s	(mm)	2	axialer Verschiebeweg

Anschlussmaße

d_a h12	(mm)	112	Durchmesser der Wellenschulter
D_a H12	(mm)	129	Durchmesser der Gehäuseschulter
$r_{a\ max}$	(mm)	1.1	maximaler Rundungsradius

Gewicht

kg	1.85	Gewicht

NNU4920K.S.M.HP

Hochgenauigkeits-Zylinderrollenlager, zweireihig, kegelige Bohrung, Kegel 1:12, Loslager, drei Borde am Außenring, ohne Bord am Innenring, mit Schmiernut und Schmierbohrungen am Außenring, verkleinerte Radialluft, eingeengte Toleranzen, Messingkäfig, Ringe und Wälzkörper aus Qualitätswälzlagerstahl

Leistungsdaten

C_r	(kN)	128	dynamische Tragzahl, radial
C_{0r}	(kN)	254	statische Tragzahl, radial
C_{ur}	(kN)	31.1	Ermüdungsgrenzbelastung, radial
$n_{G\ Grease}$	(min^{-1})	5300	Grenzdrehzahl, Fettschmierung
$n_{G\ Oil}$	(min^{-1})	6300	Grenzdrehzahl, Ölschmierung