NNU4934K.M.HP

Hochgenauigkeits-Zylinderrollenlager, zweireihig, kegelige Bohrung, Kegel 1:12, Loslager, drei Borde am Außenring, ohne Bord am Innenring, verkleinerte Radialluft, eingeengte Toleranzen, Messingkäfig, Ringe und Wälzkörper aus Qualitätswälzlagerstahl

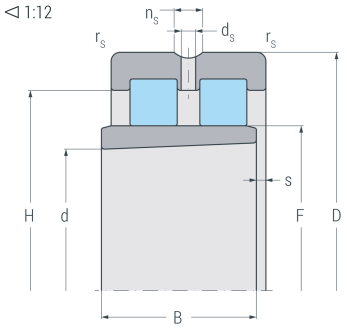

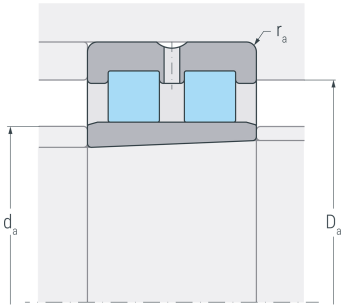

Abmessungen

d	(mm)	170	Bohrungsdurchmesser
D	(mm)	230	Außendurchmesser
B	(mm)	60	Breite
$r_{s\ min}$	(mm)	2	minimaler Kantenabstand
F	(mm)	188.5	Laufbahndurchmesser Innenring
H	(mm)	211	Borddurchmesser Außennring
s	(mm)	2.7	axialer Verschiebeweg

Anschlussmaße

d_a h12	(mm)	187	Durchmesser der Wellenschulter
D_a H12	(mm)	217	Durchmesser der Gehäuseschulter
$r_{a\ max}$	(mm)	2	maximaler Rundungsradius

Leistungsdaten

C_r	(kN)	338	dynamische Tragzahl, radial
C_{0r}	(kN)	703	statische Tragzahl, radial
C_{ur}	(kN)	73.5	Ermüdungsgrenzbelastung, radial
$n_{G\ Grease}$	(min^{-1})	3200	Grenzdrehzahl, Fettschmierung
$n_{G\ Oil}$	(min^{-1})	3800	Grenzdrehzahl, Ölschmierung

Gewicht

kg		6.68	Gewicht