NNU4938K.S.M.HP

Hochgenauigkeits-Zylinderrollenlager, zweireihig, kegelige Bohrung, Kegel 1:12, Loslager, drei Borde am Außenring, ohne Bord am Innenring, mit Schmiernut und Schmierbohrungen am Außenring, verkleinerte Radialluft, eingeengte Toleranzen, Messingkäfig, Ringe und Wälzkörper aus Qualitätswälzlagerstahl

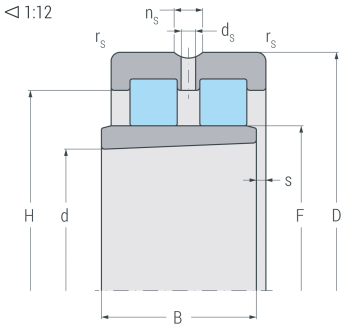

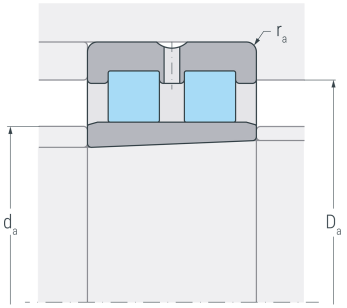

Abmessungen

d	(mm)	190	Bohrungsdurchmesser
D	(mm)	260	Außendurchmesser
B	(mm)	69	Breite
$r_{s\ min}$	(mm)	2	minimaler Kantenabstand
F	(mm)	212	Laufbahndurchmesser Innenring
H	(mm)	236	Borddurchmesser Außennring
n_s	(mm)	9.5	Breite Schmiernut
d_s	(mm)	4.8	Durchmesser Schmierbohrung
s	(mm)	3.2	axialer Verschiebeweg

Anschlussmaße

d_a h12	(mm)	210	Durchmesser der Wellenschulter
D_a H12	(mm)	242	Durchmesser der Gehäuseschulter
$r_{a\ max}$	(mm)	2	maximaler Rundungsradius

Gewicht

kg	10.2	Gewicht

NNU4938K.S.M.HP

Hochgenauigkeits-Zylinderrollenlager, zweireihig, kegelige Bohrung, Kegel 1:12, Loslager, drei Borde am Außenring, ohne Bord am Innenring, mit Schmiernut und Schmierbohrungen am Außenring, verkleinerte Radialluft, eingeengte Toleranzen, Messingkäfig, Ringe und Wälzkörper aus Qualitätswälzlagerstahl

Leistungsdaten

C_r	(kN)	408	dynamische Tragzahl, radial
C_{0r}	(kN)	888	statische Tragzahl, radial
C_{ur}	(kN)	89.9	Ermüdungsgrenzbelastung, radial
$n_{G\ Grease}$	(min^{-1})	2800	Grenzdrehzahl, Fettschmierung
$n_{G\ Oil}$	(min^{-1})	3400	Grenzdrehzahl, Ölschmierung