NNU4944K.M.HP

Hochgenauigkeits-Zylinderrollenlager, zweireihig, kegelige Bohrung, Kegel 1:12, Loslager, drei Borde am Außenring, ohne Bord am Innenring, verkleinerte Radialluft, eingeengte Toleranzen, Messingkäfig, Ringe und Wälzkörper aus Qualitätswälzlagerstahl

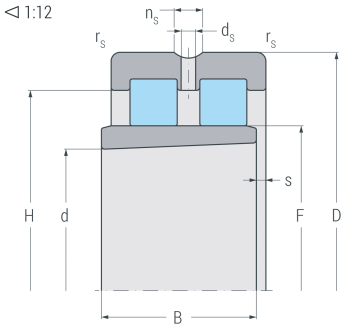

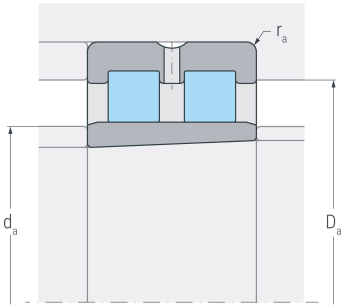

Abmessungen

d	(mm)	220	Bohrungsdurchmesser
D	(mm)	300	Außendurchmesser
B	(mm)	80	Breite
$r_{s\ min}$	(mm)	2.1	minimaler Kantenabstand
F	(mm)	245	Laufbahndurchmesser Innenring
H	(mm)	272.2	Borddurchmesser Außennring
s	(mm)	4.3	axialer Verschiebeweg

Anschlussmaße

d_a h12	(mm)	243	Durchmesser der Wellenschulter
D_a H12	(mm)	279	Durchmesser der Gehäuseschulter
$r_{a\ max}$	(mm)	2.1	maximaler Rundungsradius

Leistungsdaten

C_r	(kN)	512	dynamische Tragzahl, radial
C_{0r}	(kN)	1140	statische Tragzahl, radial
C_{ur}	(kN)	111	Ermüdungsgrenzbelastung, radial
$n_{G\ Grease}$	(min^{-1})	2400	Grenzdrehzahl, Fettschmierung
$n_{G\ Oil}$	(min^{-1})	3000	Grenzdrehzahl, Ölschmierung

Gewicht

kg		15.7	Gewicht