NNU4956K.S.M.HP

Hochgenauigkeits-Zylinderrollenlager, zweireihig, kegelige Bohrung, Kegel 1:12, Loslager, drei Borde am Außenring, ohne Bord am Innenring, mit Schmiernut und Schmierbohrungen am Außenring, verkleinerte Radialluft, eingeengte Toleranzen, Messingkäfig, Ringe und Wälzkörper aus Qualitätswälzlagerstahl

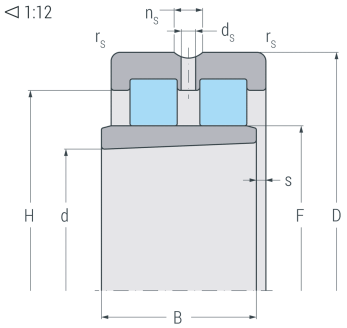

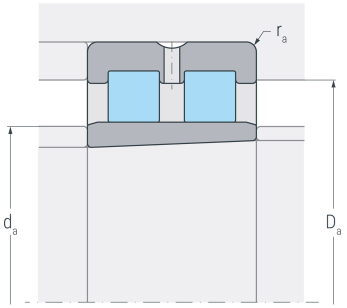

Abmessungen

d	(mm)	280	Bohrungsdurchmesser
D	(mm)	380	Außendurchmesser
B	(mm)	100	Breite
$r_{s\ min}$	(mm)	2.1	minimaler Kantenabstand
F	(mm)	312	Laufbahndurchmesser Innenring
H	(mm)	345.6	Borddurchmesser Außennring
n_s	(mm)	15	Breite Schmiernut
d_s	(mm)	8	Durchmesser Schmierbohrung
s	(mm)	5.4	axialer Verschiebeweg

Anschlussmaße

d_a h12	(mm)	309	Durchmesser der Wellenschulter
D_a H12	(mm)	354	Durchmesser der Gehäuseschulter
$r_{a\ max}$	(mm)	2.1	maximaler Rundungsradius

Gewicht

kg	31.2	Gewicht

NNU4956K.S.M.HP

Hochgenauigkeits-Zylinderrollenlager, zweireihig, kegelige Bohrung, Kegel 1:12, Loslager, drei Borde am Außenring, ohne Bord am Innenring, mit Schmiernut und Schmierbohrungen am Außenring, verkleinerte Radialluft, eingeengte Toleranzen, Messingkäfig, Ringe und Wälzkörper aus Qualitätswälzlagerstahl

Leistungsdaten

C_r	(kN)	771	dynamische Tragzahl, radial
C_{0r}	(kN)	1800	statische Tragzahl, radial
C_{ur}	(kN)	162	Ermüdungsgrenzbelastung, radial
$n_{G\ Grease}$	(min^{-1})	1900	Grenzdrehzahl, Fettschmierung
$n_{G\ Oil}$	(min^{-1})	2400	Grenzdrehzahl, Ölschmierung