NNU4968K.S.M.HP

Hochgenauigkeits-Zylinderrollenlager, zweireihig, kegelige Bohrung, Kegel 1:12, Loslager, drei Borde am Außenring, ohne Bord am Innenring, mit Schmiernut und Schmierbohrungen am Außenring, verkleinerte Radialluft, eingeengte Toleranzen, Messingkäfig, Ringe und Wälzkörper aus Qualitätswälzlagerstahl

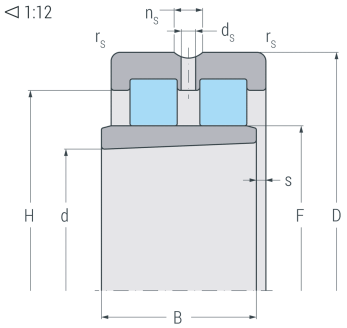

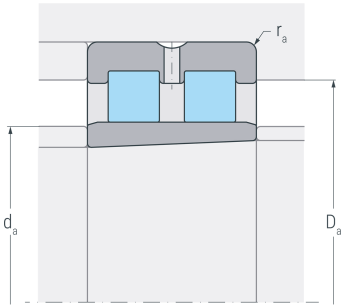

Abmessungen

d	(mm)	340	Bohrungsdurchmesser
D	(mm)	460	Außendurchmesser
B	(mm)	118	Breite
$r_{s\ min}$	(mm)	3	minimaler Kantenabstand
F	(mm)	379	Laufbahndurchmesser Innenring
H	(mm)	419	Borddurchmesser Außennring
n_s	(mm)	17.7	Breite Schmiernut
d_s	(mm)	9.5	Durchmesser Schmierbohrung
s	(mm)	6.3	axialer Verschiebeweg

Anschlussmaße

d_a h12	(mm)	376	Durchmesser der Wellenschulter
D_a H12	(mm)	429	Durchmesser der Gehäuseschulter
$r_{a\ max}$	(mm)	3	maximaler Rundungsradius

Gewicht

kg	56.3	Gewicht

NNU4968K.S.M.HP

Hochgenauigkeits-Zylinderrollenlager, zweireihig, kegelige Bohrung, Kegel 1:12, Loslager, drei Borde am Außenring, ohne Bord am Innenring, mit Schmiernut und Schmierbohrungen am Außenring, verkleinerte Radialluft, eingeengte Toleranzen, Messingkäfig, Ringe und Wälzkörper aus Qualitätswälzlagerstahl

Leistungsdaten

C_r	(kN)	1100	dynamische Tragzahl, radial
C_{0r}	(kN)	2680	statische Tragzahl, radial
C_{ur}	(kN)	228	Ermüdungsgrenzbelastung, radial
$n_{G\ Grease}$	(min^{-1})	1500	Grenzdrehzahl, Fettschmierung
$n_{G\ Oil}$	(min^{-1})	1800	Grenzdrehzahl, Ölschmierung