NNU4984K.M.HP

Hochgenauigkeits-Zylinderrollenlager, zweireihig, kegelige Bohrung, Kegel 1:12, Loslager, drei Borde am Außenring, ohne Bord am Innenring, verkleinerte Radialluft, eingeengte Toleranzen, Messingkäfig, Ringe und Wälzkörper aus Qualitätswälzlagerstahl

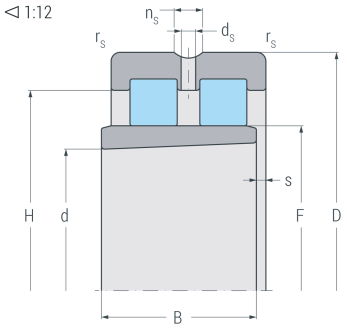

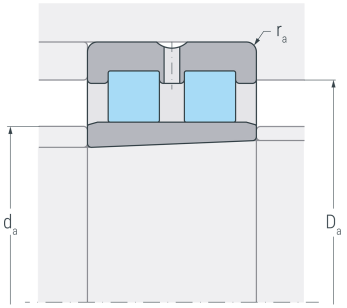

Abmessungen

d	(mm)	420	Bohrungsdurchmesser
D	(mm)	560	Außendurchmesser
B	(mm)	140	Breite
$r_{s\ min}$	(mm)	4	minimaler Kantenabstand
F	(mm)	466	Laufbahndurchmesser Innenring
H	(mm)	511	Borddurchmesser Außennring
s	(mm)	7.2	axialer Verschiebeweg

Anschlussmaße

d_a h12	(mm)	463	Durchmesser der Wellenschulter
D_a H12	(mm)	522	Durchmesser der Gehäuseschulter
$r_{a\ max}$	(mm)	4	maximaler Rundungsradius

Leistungsdaten

C_r	(kN)	1530	dynamische Tragzahl, radial
C_{0r}	(kN)	4040	statische Tragzahl, radial
C_{ur}	(kN)	325	Ermüdungsgrenzbelastung, radial
$n_{G\ Grease}$	(min^{-1})	1300	Grenzdrehzahl, Fettschmierung
$n_{G\ Oil}$	(min^{-1})	1600	Grenzdrehzahl, Ölschmierung

Gewicht

kg		95.4	Gewicht