11209TV

Pendelkugellager, zweireihig, mit breitem Innenring, Polyamidkäfig, Ringe und Wälzkörper aus Qualitätswälzlagerstahl

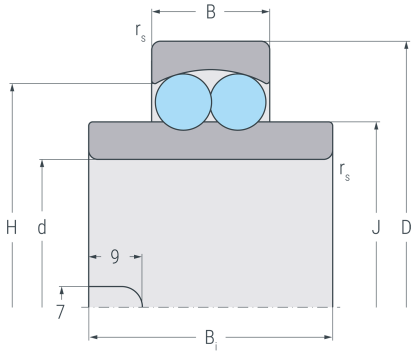

112 / 113

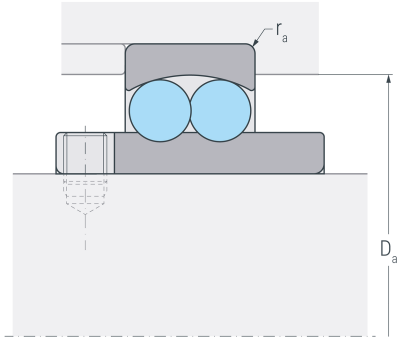

112 / 113

Abmessungen

d	(mm)	45	Bohrungsdurchmesser
D	(mm)	85	Außendurchmesser
B	(mm)	19	Breite
$r_{s\,min}$	(mm)	1.1	minimaler Kantenabstand
B_i	(mm)	58	Breite Innenring
H	(mm)	72.4	Borddurchmesser Außenring
J	(mm)	57.7	Borddurchmesser Innenring

Anschlussmaße

$D_{a\,max}$	(mm)	78	maximaler Durchmesser der Gehäuseschulter
$r_{a\,max}$	(mm)	1	maximaler Rundungsradius

Leistungsdaten

C_r	(kN)	22.2	dynamische Tragzahl, radial
C_{0r}	(kN)	7.35	statische Tragzahl, radial
C_{ur}	(kN)	0.466	Ermüdungsgrenzbelastung, radial
n_G	(min^{-1})	9000	Grenzdrehzahl
n_B	(min^{-1})	8220	Bezugsdrehzahl

Gewicht

kg		0.781	Gewicht

11209TV

Pendelkugellager, zweireihig, mit breitem Innenring, Polyamidkäfig, Ringe und Wälzkörper aus Qualitätswälzlagerstahl

Berechnungsfaktoren

e	0.21	Grenzwert für F_a / F_r
Y_1	3	dynamischer Axiallastfaktor für F_a / F_r ≤ e
Y_2	4.7	dynamischer Axiallastfaktorfür F_a / F_r > e
Y_0	3.2	statischer Axiallastfaktor