1306K.TV

Pendelkugellager, zweireihig, kegelige Bohrung, Kegel 1:12, Polyamidkäfig, Ringe und Wälzkörper aus Qualitätswälzlagerstahl

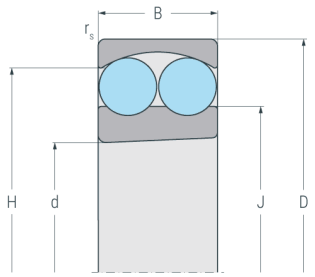

...K

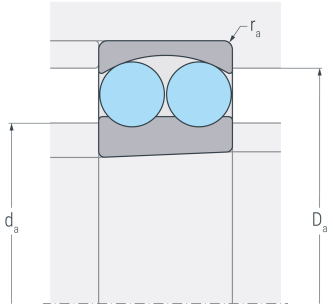

...K

Abmessungen

d	(mm)	30	Bohrungsdurchmesser
D	(mm)	72	Außendurchmesser
B	(mm)	19	Breite
$r_{s\ min}$	(mm)	1.1	minimaler Kantenabstand
H	(mm)	59.3	Borddurchmesser Außenring
J	(mm)	45	Borddurchmesser Innenring

Anschlussmaße

$d_{a\ min}$	(mm)	37	minimaler Durchmesser der Wellenschulter
$D_{a\ max}$	(mm)	65	maximaler Durchmesser der Gehäuseschulter
$r_{a\ max}$	(mm)	1	maximaler Rundungsradius

Leistungsdaten

C_r	(kN)	21.9	dynamische Tragzahl, radial
C_{0r}	(kN)	6.32	statische Tragzahl, radial
C_{ur}	(kN)	0.401	Ermüdungsgrenzbelastung, radial
n_G	(min^{-1})	11000	Grenzdrehzahl
n_B	(min^{-1})	8700	Bezugsdrehzahl

Gewicht

kg	0.408	Gewicht

1306K.TV

Pendelkugellager, zweireihig, kegelige Bohrung, Kegel 1:12, Polyamidkäfig, Ringe und Wälzkörper aus Qualitätswälzlagerstahl

Berechnungsfaktoren

e	0.26	Grenzwert für F_a / F_r
Y_1	2.4	dynamischer Axiallastfaktor für F_a / F_r ≤ e
Y_2	3.7	dynamischer Axiallastfaktorfür F_a / F_r > e
Y_0	2.5	statischer Axiallastfaktor