1308K.TV

Pendelkugellager, zweireihig, kegelige Bohrung, Kegel 1:12, Polyamidkäfig, Ringe und Wälzkörper aus Qualitätswälzlagerstahl

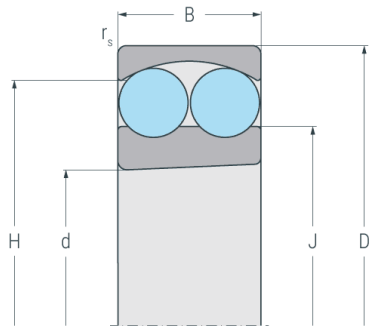

...K

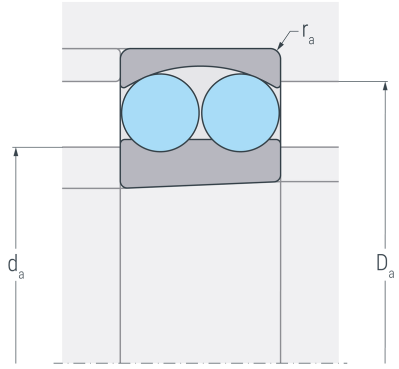

...K

Abmessungen

d	(mm)	40	Bohrungsdurchmesser
D	(mm)	90	Außendurchmesser
B	(mm)	23	Breite
$r_{s\ min}$	(mm)	1.5	minimaler Kantenabstand
H	(mm)	75.1	Borddurchmesser Außenring
J	(mm)	57.7	Borddurchmesser Innenring

Anschlussmaße

$d_{a\ min}$	(mm)	49	minimaler Durchmesser der Wellenschulter
$D_{a\ max}$	(mm)	81	maximaler Durchmesser der Gehäuseschulter
$r_{a\ max}$	(mm)	1.5	maximaler Rundungsradius

Leistungsdaten

C_r	(kN)	30.1	dynamische Tragzahl, radial
C_{0r}	(kN)	9.66	statische Tragzahl, radial
C_{ur}	(kN)	0.613	Ermüdungsgrenzbelastung, radial
n_G	(min^{-1})	8500	Grenzdrehzahl
n_B	(min^{-1})	7200	Bezugsdrehzahl

Gewicht

kg	0.742	Gewicht

1308K.TV

Pendelkugellager, zweireihig, kegelige Bohrung, Kegel 1:12, Polyamidkäfig, Ringe und Wälzkörper aus Qualitätswälzlagerstahl

Berechnungsfaktoren

e	0.25	Grenzwert für F_a / F_r
Y_1	2.5	dynamischer Axiallastfaktor für F_a / F_r ≤ e
Y_2	3.9	dynamischer Axiallastfaktorfür F_a / F_r > e
Y_0	2.6	statischer Axiallastfaktor