1317M

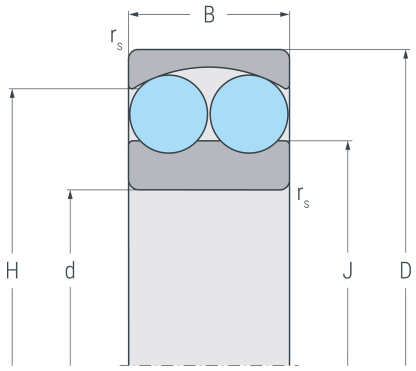

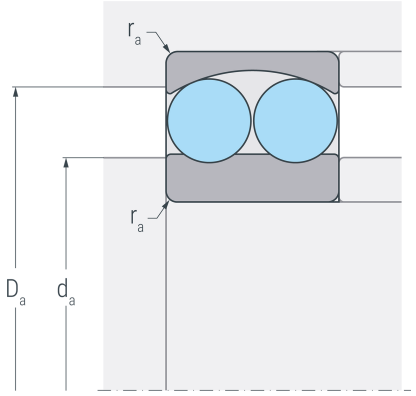

Abmessungen

d	(mm)	85	Bohrungsdurchmesser
D	(mm)	180	Außendurchmesser
B	(mm)	41	Breite
$r_{s\,min}$	(mm)	3	minimaler Kantenabstand
H	(mm)	152.4	Borddurchmesser Außenring
J	(mm)	117.2	Borddurchmesser Innenring

Anschlussmaße

$d_{a\,min}$	(mm)	99	minimaler Durchmesser der Wellenschulter
$D_{a\,max}$	(mm)	166	maximaler Durchmesser der Gehäuseschulter
$r_{a\,max}$	(mm)	2.5	maximaler Rundungsradius

Leistungsdaten

C_r	(kN)	99.7	dynamische Tragzahl, radial
C_{0r}	(kN)	37.9	statische Tragzahl, radial
C_{ur}	(kN)	2.07	Ermüdungsgrenzbelastung, radial
n_G	(min^{-1})	5800	Grenzdrehzahl
n_B	(min^{-1})	4300	Bezugsdrehzahl

Gewicht

kg		5.1	Gewicht

1317M

Berechnungsfaktoren

e	0.22	Grenzwert für F_a / F_r
Y_1	2.8	dynamischer Axiallastfaktor für F_a / F_r ≤ e
Y_2	4.5	dynamischer Axiallastfaktorfür F_a / F_r > e
Y_0	3	statischer Axiallastfaktor