1319M

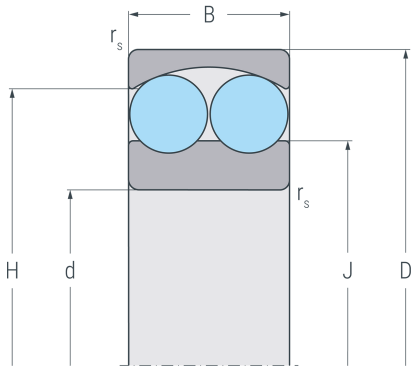

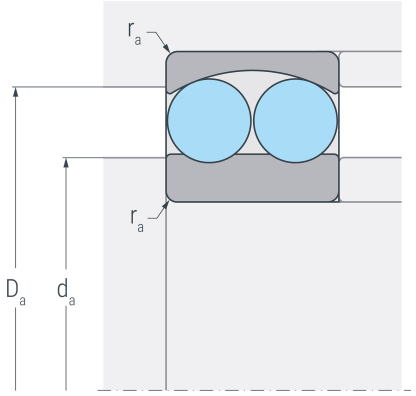

Abmessungen

d	(mm)	95	Bohrungsdurchmesser
D	(mm)	200	Außendurchmesser
B	(mm)	45	Breite
$r_{s\,min}$	(mm)	3	minimaler Kantenabstand
H	(mm)	170.5	Borddurchmesser Außenring
J	(mm)	127.6	Borddurchmesser Innenring

Anschlussmaße

$d_{a\,min}$	(mm)	109	minimaler Durchmesser der Wellenschulter
$D_{a\,max}$	(mm)	186	maximaler Durchmesser der Gehäuseschulter
$r_{a\,max}$	(mm)	2.1	maximaler Rundungsradius

Leistungsdaten

C_r	(kN)	132	dynamische Tragzahl, radial
C_{0r}	(kN)	51	statische Tragzahl, radial
C_{ur}	(kN)	2.65	Ermüdungsgrenzbelastung, radial
n_G	(min^{-1})	5100	Grenzdrehzahl
n_B	(min^{-1})	4000	Bezugsdrehzahl

Gewicht

kg		7.17	Gewicht

1319M

Berechnungsfaktoren

e	0.23	Grenzwert für F_a / F_r
Y_1	2.7	dynamischer Axiallastfaktor für F_a / F_r ≤ e
Y_2	4.2	dynamischer Axiallastfaktorfür F_a / F_r > e
Y_0	2.9	statischer Axiallastfaktor