2207.2RS.TV

Pendelkugellager, zweireihig, befettet, Polyamidkäfig, zwei Dichtscheiben, Ringe und Wälzkörper aus Qualitätswälzlagerstahl

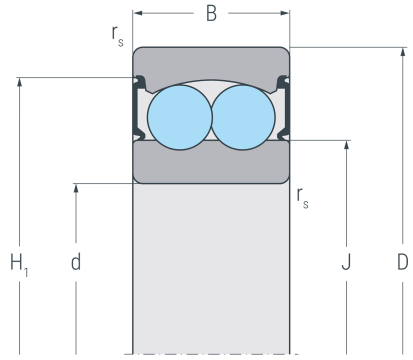

...2RS

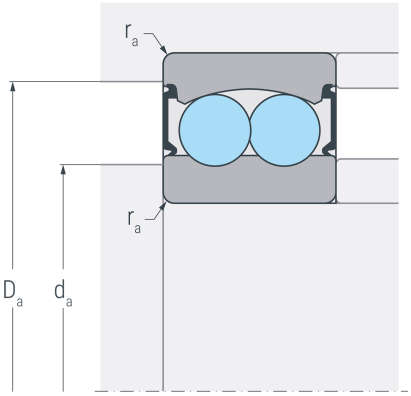

...2RS

Abmessungen

d	(mm)	35	Bohrungsdurchmesser
D	(mm)	72	Außendurchmesser
B	(mm)	23	Breite
$r_{s\ min}$	(mm)	1.1	minimaler Kantenabstand
H_1	(mm)	63.6	Borddurchmesser Außenring
J	(mm)	47.7	Borddurchmesser Innenring

Anschlussmaße

$d_{a\ min}$	(mm)	42	minimaler Durchmesser der Wellenschulter
$D_{a\ max}$	(mm)	65	maximaler Durchmesser der Gehäuseschulter
$r_{a\ max}$	(mm)	1	maximaler Rundungsradius

Leistungsdaten

C_r	(kN)	16.1	dynamische Tragzahl, radial
C_{0r}	(kN)	5.11	statische Tragzahl, radial
C_{ur}	(kN)	0.325	Ermüdungsgrenzbelastung, radial
n_G	(min^{-1})	5600	Grenzdrehzahl

Gewicht

kg		0.434	Gewicht

2207.2RS.TV

Pendelkugellager, zweireihig, befettet, Polyamidkäfig, zwei Dichtscheiben, Ringe und Wälzkörper aus Qualitätswälzlagerstahl

Berechnungsfaktoren

e	0.22	Grenzwert für F_a / F_r
Y_1	2.8	dynamischer Axiallastfaktor für F_a / F_r ≤ e
Y_2	4.3	dynamischer Axiallastfaktorfür F_a / F_r > e
Y_0	2.9	statischer Axiallastfaktor