2207TV

Pendelkugellager, zweireihig, Polyamidkäfig, Ringe und Wälzkörper aus Qualitätswälzlagerstahl

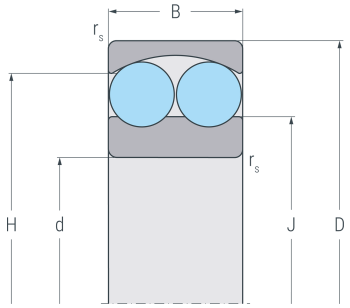

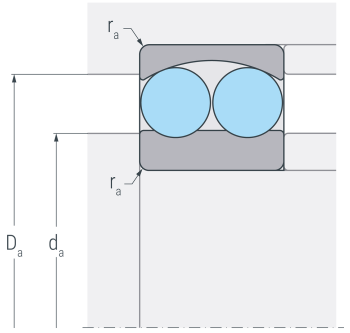

Abmessungen

d	(mm)	35	Bohrungsdurchmesser
D	(mm)	72	Außendurchmesser
B	(mm)	23	Breite
$r_{s\ min}$	(mm)	1.1	minimaler Kantenabstand
H	(mm)	62.9	Borddurchmesser Außenring
J	(mm)	47.7	Borddurchmesser Innenring

Anschlussmaße

$d_{a\ min}$	(mm)	42	minimaler Durchmesser der Wellenschulter
$D_{a\ max}$	(mm)	65	maximaler Durchmesser der Gehäuseschulter
$r_{a\ max}$	(mm)	1	maximaler Rundungsradius

Leistungsdaten

C_r	(kN)	33.4	dynamische Tragzahl, radial
C_{0r}	(kN)	9.01	statische Tragzahl, radial
C_{ur}	(kN)	0.572	Ermüdungsgrenzbelastung, radial
n_G	(min^{-1})	10000	Grenzdrehzahl
n_B	(min^{-1})	10000	Bezugsdrehzahl

Gewicht

kg		0.404	Gewicht

2207TV

Pendelkugellager, zweireihig, Polyamidkäfig, Ringe und Wälzkörper aus Qualitätswälzlagerstahl

Berechnungsfaktoren

e	0.3	Grenzwert für F_a / F_r
Y_1	2.1	dynamischer Axiallastfaktor für F_a / F_r ≤ e
Y_2	3.3	dynamischer Axiallastfaktorfür F_a / F_r > e
Y_0	2.2	statischer Axiallastfaktor