2209K.2RS.TV

Pendelkugellager, zweireihig, kegelige Bohrung, befettet, Kegel 1:12, Polyamidkäfig, zwei Dichtscheiben, Ringe und Wälzkörper aus Qualitätswälzlagerstahl

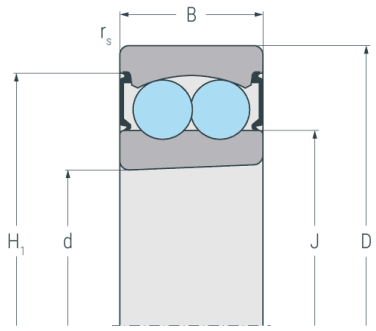

...K.2RS

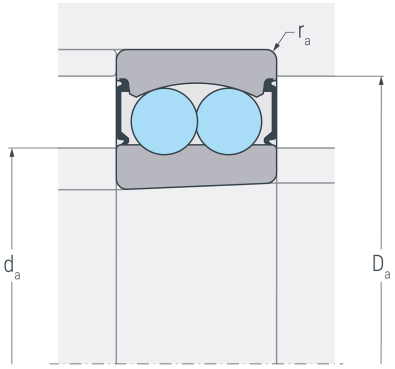

...K.2RS

Abmessungen

d	(mm)	45	Bohrungsdurchmesser
D	(mm)	85	Außendurchmesser
B	(mm)	23	Breite
$r_{s\ min}$	(mm)	1.1	minimaler Kantenabstand
H_1	(mm)	76	Borddurchmesser Außenring
J	(mm)	57.7	Borddurchmesser Innenring

Anschlussmaße

$d_{a\ min}$	(mm)	52	minimaler Durchmesser der Wellenschulter
$D_{a\ max}$	(mm)	78	maximaler Durchmesser der Gehäuseschulter
$r_{a\ max}$	(mm)	1	maximaler Rundungsradius

Leistungsdaten

C_r	(kN)	22.2	dynamische Tragzahl, radial
C_{0r}	(kN)	7.35	statische Tragzahl, radial
C_{ur}	(kN)	0.466	Ermüdungsgrenzbelastung, radial
n_G	(min^{-1})	4700	Grenzdrehzahl

Gewicht

kg		0.543	Gewicht

2209K.2RS.TV

Pendelkugellager, zweireihig, kegelige Bohrung, befettet, Kegel 1:12, Polyamidkäfig, zwei Dichtscheiben, Ringe und Wälzkörper aus Qualitätswälzlagerstahl

Berechnungsfaktoren

e	0.21	Grenzwert für F_a / F_r
Y_1	3	dynamischer Axiallastfaktor für F_a / F_r ≤ e
Y_2	4.7	dynamischer Axiallastfaktorfür F_a / F_r > e
Y_0	3.2	statischer Axiallastfaktor