2217K.M

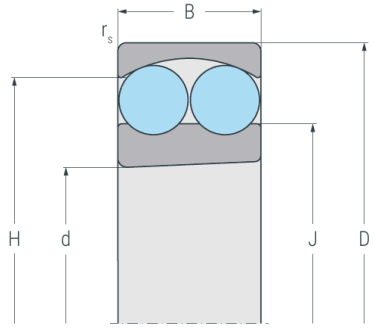

...K

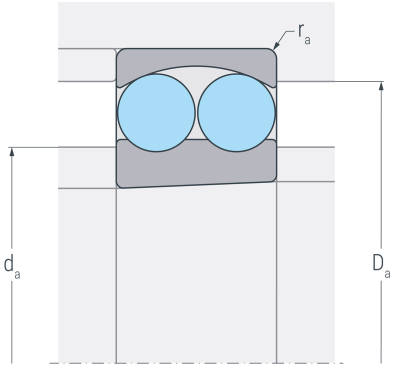

...K

Abmessungen

d	(mm)	85	Bohrungsdurchmesser
D	(mm)	150	Außendurchmesser
B	(mm)	36	Breite
$r_{s\ min}$	(mm)	2	minimaler Kantenabstand
H	(mm)	130.2	Borddurchmesser Außenring
J	(mm)	105.2	Borddurchmesser Innenring

Anschlussmaße

$d_{a\ min}$	(mm)	96	minimaler Durchmesser der Wellenschulter
$D_{a\ max}$	(mm)	139	maximaler Durchmesser der Gehäuseschulter
$r_{a\ max}$	(mm)	2	maximaler Rundungsradius

Leistungsdaten

C_r	(kN)	59.2	dynamische Tragzahl, radial
C_{0r}	(kN)	23.6	statische Tragzahl, radial
C_{ur}	(kN)	1.38	Ermüdungsgrenzbelastung, radial
n_G	(min^{-1})	7000	Grenzdrehzahl
n_B	(min^{-1})	5200	Bezugsdrehzahl

Gewicht

kg		2.61	Gewicht

2217K.M

Berechnungsfaktoren

e	0.26	Grenzwert für F_a / F_r
Y_1	2.5	dynamischer Axiallastfaktor für F_a / F_r ≤ e
Y_2	3.8	dynamischer Axiallastfaktorfür F_a / F_r > e
Y_0	2.6	statischer Axiallastfaktor