2219M

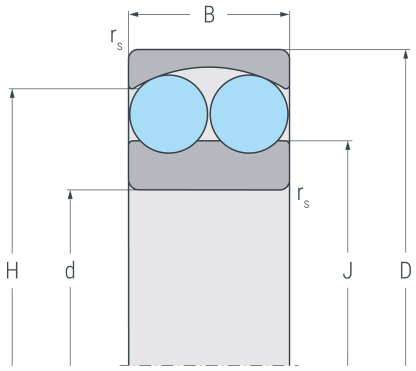

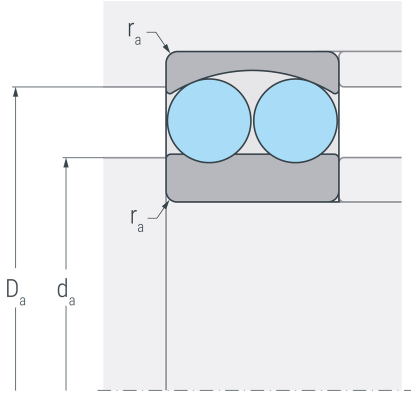

Abmessungen

d	(mm)	95	Bohrungsdurchmesser
D	(mm)	170	Außendurchmesser
B	(mm)	43	Breite
$r_{s\,min}$	(mm)	2.1	minimaler Kantenabstand
H	(mm)	148.2	Borddurchmesser Außenring
J	(mm)	118.9	Borddurchmesser Innenring

Anschlussmaße

$d_{a\,min}$	(mm)	107	minimaler Durchmesser der Wellenschulter
$D_{a\,max}$	(mm)	158	maximaler Durchmesser der Gehäuseschulter
$r_{a\,max}$	(mm)	2.1	maximaler Rundungsradius

Leistungsdaten

C_r	(kN)	84.7	dynamische Tragzahl, radial
C_{0r}	(kN)	34.4	statische Tragzahl, radial
C_{ur}	(kN)	1.89	Ermüdungsgrenzbelastung, radial
n_G	(min^{-1})	6000	Grenzdrehzahl
n_B	(min^{-1})	5000	Bezugsdrehzahl

Gewicht

kg		4.32	Gewicht

2219M

Berechnungsfaktoren

e	0.27	Grenzwert für F_a / F_r
Y_1	2.3	dynamischer Axiallastfaktor für F_a / F_r ≤ e
Y_2	3.6	dynamischer Axiallastfaktorfür F_a / F_r > e
Y_0	2.4	statischer Axiallastfaktor