2309.2RS.TV

Pendelkugellager, zweireihig, befettet, Polyamidkäfig, zwei Dichtscheiben, Ringe und Wälzkörper aus Qualitätswälzlagerstahl

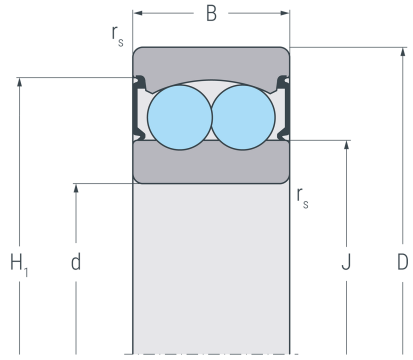

...2RS

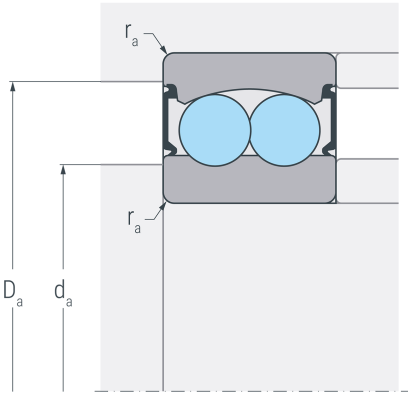

...2RS

Abmessungen

d	(mm)	45	Bohrungsdurchmesser
D	(mm)	100	Außendurchmesser
B	(mm)	36	Breite
$r_{s\ min}$	(mm)	1.5	minimaler Kantenabstand
H_1	(mm)	85.8	Borddurchmesser Außenring
J	(mm)	63.8	Borddurchmesser Innenring

Anschlussmaße

$d_{a\ min}$	(mm)	54	minimaler Durchmesser der Wellenschulter
$D_{a\ max}$	(mm)	91	maximaler Durchmesser der Gehäuseschulter
$r_{a\ max}$	(mm)	1.5	maximaler Rundungsradius

Leistungsdaten

C_r	(kN)	38.9	dynamische Tragzahl, radial
C_{0r}	(kN)	12.7	statische Tragzahl, radial
C_{ur}	(kN)	0.807	Ermüdungsgrenzbelastung, radial
n_G	(min^{-1})	4200	Grenzdrehzahl

Gewicht

kg		1.4	Gewicht

2309.2RS.TV

Pendelkugellager, zweireihig, befettet, Polyamidkäfig, zwei Dichtscheiben, Ringe und Wälzkörper aus Qualitätswälzlagerstahl

Berechnungsfaktoren

e	0.25	Grenzwert für F_a / F_r
Y_1	2.5	dynamischer Axiallastfaktor für F_a / F_r ≤ e
Y_2	3.9	dynamischer Axiallastfaktorfür F_a / F_r > e
Y_0	2.6	statischer Axiallastfaktor