2316K.M

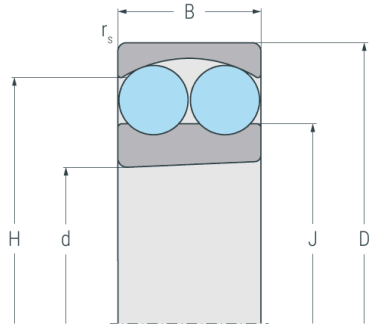

...K

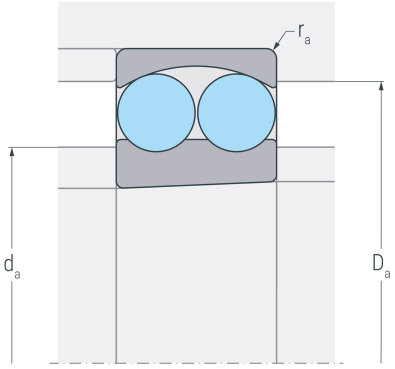

...K

Abmessungen

d	(mm)	80	Bohrungsdurchmesser
D	(mm)	170	Außendurchmesser
B	(mm)	58	Breite
$r_{s\ min}$	(mm)	2.1	minimaler Kantenabstand
H	(mm)	144.6	Borddurchmesser Außenring
J	(mm)	107.2	Borddurchmesser Innenring

Anschlussmaße

$d_{a\ min}$	(mm)	92	minimaler Durchmesser der Wellenschulter
$D_{a\ max}$	(mm)	158	maximaler Durchmesser der Gehäuseschulter
$r_{a\ max}$	(mm)	2.1	maximaler Rundungsradius

Leistungsdaten

C_r	(kN)	141	dynamische Tragzahl, radial
C_{0r}	(kN)	48.7	statische Tragzahl, radial
C_{ur}	(kN)	2.76	Ermüdungsgrenzbelastung, radial
n_G	(min^{-1})	5700	Grenzdrehzahl
n_B	(min^{-1})	5400	Bezugsdrehzahl

Gewicht

kg		6.44	Gewicht

2316K.M

Berechnungsfaktoren

e	0.37	Grenzwert für F_a / F_r
Y_1	1.7	dynamischer Axiallastfaktor für F_a / F_r ≤ e
Y_2	2.6	dynamischer Axiallastfaktorfür F_a / F_r > e
Y_0	1.8	statischer Axiallastfaktor