2318K.M

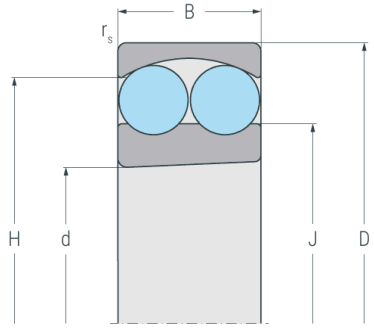

...K

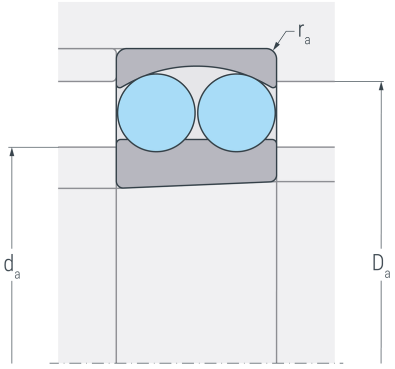

...K

Abmessungen

d	(mm)	90	Bohrungsdurchmesser
D	(mm)	190	Außendurchmesser
B	(mm)	64	Breite
$r_{s\ min}$	(mm)	3	minimaler Kantenabstand
H	(mm)	160.2	Borddurchmesser Außenring
J	(mm)	115.7	Borddurchmesser Innenring

Anschlussmaße

$d_{a\ min}$	(mm)	104	minimaler Durchmesser der Wellenschulter
$D_{a\ max}$	(mm)	176	maximaler Durchmesser der Gehäuseschulter
$r_{a\ max}$	(mm)	2.5	maximaler Rundungsradius

Leistungsdaten

C_r	(kN)	158	dynamische Tragzahl, radial
C_{0r}	(kN)	57.5	statische Tragzahl, radial
C_{ur}	(kN)	3.1	Ermüdungsgrenzbelastung, radial
n_G	(min^{-1})	5100	Grenzdrehzahl
n_B	(min^{-1})	5000	Bezugsdrehzahl

Gewicht

kg		8.82	Gewicht

2318K.M

Berechnungsfaktoren

e	0.39	Grenzwert für F_a / F_r
Y_1	1.6	dynamischer Axiallastfaktor für F_a / F_r ≤ e
Y_2	2.5	dynamischer Axiallastfaktorfür F_a / F_r > e
Y_0	1.7	statischer Axiallastfaktor