6017

Rillenkugellager, einreihig, Stahlblechkäfig, Ringe und Wälzkörper aus Qualitätswälzlagerstahl

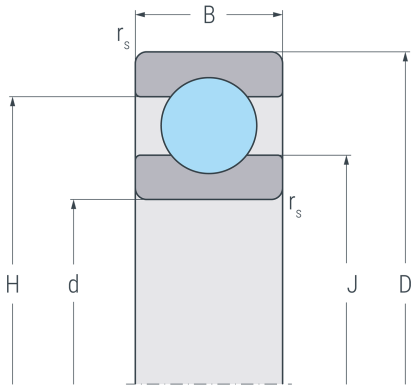

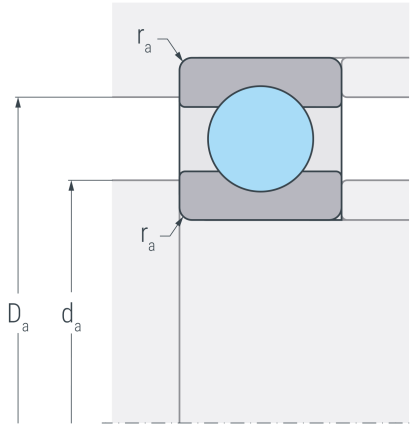

Abmessungen

d	(mm)	85	Bohrungsdurchmesser
D	(mm)	130	Außendurchmesser
B	(mm)	22	Breite
$r_{s\,min}$	(mm)	1.1	minimaler Kantenabstand
H	(mm)	115.9	Borddurchmesser Außenring
J	(mm)	99.2	Borddurchmesser Innenring

Anschlussmaße

$d_{a\,min}$	(mm)	91	minimaler Durchmesser der Wellenschulter
$D_{a\,max}$	(mm)	124	maximaler Durchmesser der Gehäuseschulter
$r_{a\,max}$	(mm)	1	maximaler Rundungsradius

Leistungsdaten

C_r	(kN)	51	dynamische Tragzahl, radial
C_{0r}	(kN)	46.5	statische Tragzahl, radial
C_{ur}	(kN)	2.34	Ermüdungsgrenzbelastung, radial
n_G	(min^{-1})	7000	Grenzdrehzahl
n_B	(min^{-1})	5800	Bezugsdrehzahl

Gewicht

kg		0.875	Gewicht