6034

Rillenkugellager, einreihig, Stahlblechkäfig, Ringe und Wälzkörper aus Qualitätswälzlagerstahl

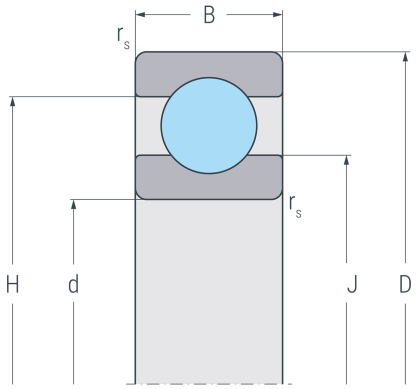

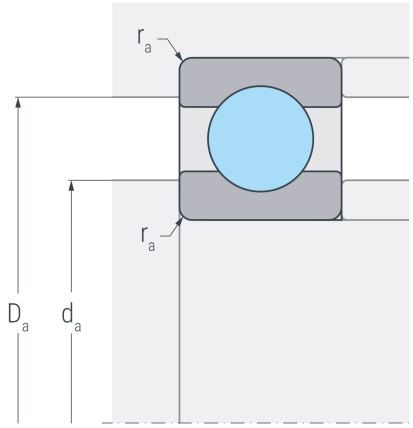

Abmessungen

d	(mm)	170	Bohrungsdurchmesser
D	(mm)	260	Außendurchmesser
B	(mm)	42	Breite
$r_{s\ min}$	(mm)	2.1	minimaler Kantenabstand
H	(mm)	231.8	Borddurchmesser Außenring
J	(mm)	199.4	Borddurchmesser Innenring

Anschlussmaße

$d_{a\ min}$	(mm)	180	minimaler Durchmesser der Wellenschulter
$D_{a\ max}$	(mm)	250	maximaler Durchmesser der Gehäuseschulter
$r_{a\ max}$	(mm)	2.1	maximaler Rundungsradius

Leistungsdaten

C_r	(kN)	185	dynamische Tragzahl, radial
C_{0r}	(kN)	215	statische Tragzahl, radial
C_{ur}	(kN)	7.65	Ermüdungsgrenzbelastung, radial
n_G	(min^{-1})	3400	Grenzdrehzahl
n_B	(min^{-1})	3500	Bezugsdrehzahl

Gewicht

kg		7.13	Gewicht