6040M

Rillenkugellager, einreihig, wälzkörpergeführter Messingkäfig,Ringe und Wälzkörper aus Qualitätswälzlagerstahl

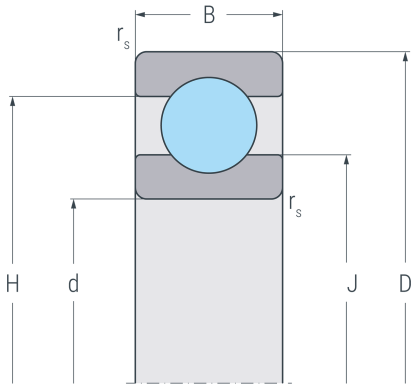

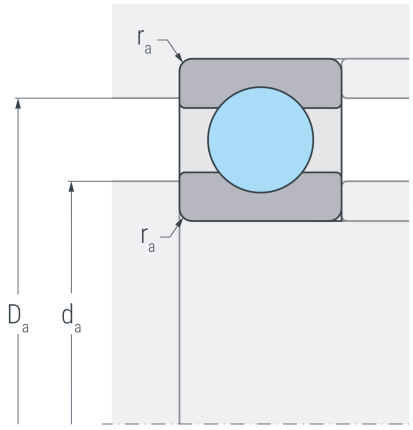

Abmessungen

d	(mm)	200	Bohrungsdurchmesser
D	(mm)	310	Außendurchmesser
B	(mm)	51	Breite
$r_{s\ min}$	(mm)	2.1	minimaler Kantenabstand
H	(mm)	274.7	Borddurchmesser Außenring
J	(mm)	235.1	Borddurchmesser Innenring

Anschlussmaße

$d_{a\ min}$	(mm)	210	minimaler Durchmesser der Wellenschulter
$D_{a\ max}$	(mm)	300	maximaler Durchmesser der Gehäuseschulter
$r_{a\ max}$	(mm)	2.1	maximaler Rundungsradius

Leistungsdaten

C_r	(kN)	231	dynamische Tragzahl, radial
C_{0r}	(kN)	290	statische Tragzahl, radial
C_{ur}	(kN)	9.9	Ermüdungsgrenzbelastung, radial
n_G	(min^{-1})	3600	Grenzdrehzahl
n_B	(min^{-1})	2900	Bezugsdrehzahl

6040M

Rillenkugellager, einreihig, wälzkörpergeführter Messingkäfig,Ringe und Wälzkörper aus Qualitätswälzlagerstahl

Gewicht

kg	14.4	Gewicht
-	,	