6056M

Rillenkugellager, einreihig, wälzkörpergeführter Messingkäfig,Ringe und Wälzkörper aus Qualitätswälzlagerstahl

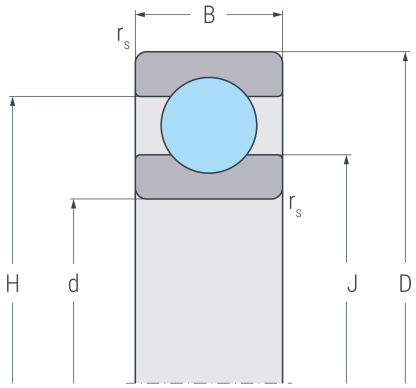

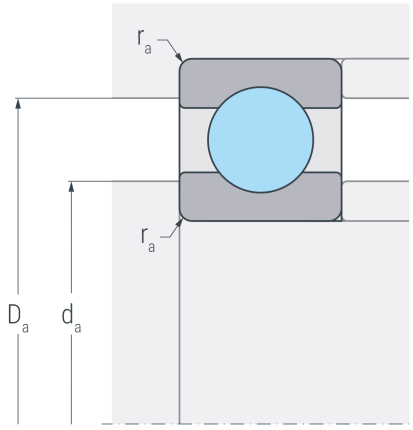

Abmessungen

d	(mm)	280	Bohrungsdurchmesser
D	(mm)	420	Außendurchmesser
B	(mm)	65	Breite
$r_{s\ min}$	(mm)	4	minimaler Kantenabstand
H	(mm)	375.1	Borddurchmesser Außenring
J	(mm)	325.6	Borddurchmesser Innenring

Anschlussmaße

$d_{a\ min}$	(mm)	295	minimaler Durchmesser der Wellenschulter
$D_{a\ max}$	(mm)	405	maximaler Durchmesser der Gehäuseschulter
$r_{a\ max}$	(mm)	3	maximaler Rundungsradius

Leistungsdaten

C_r	(kN)	340	dynamische Tragzahl, radial
C_{0r}	(kN)	509	statische Tragzahl, radial
C_{ur}	(kN)	14.2	Ermüdungsgrenzbelastung, radial
n_G	(min^{-1})	2600	Grenzdrehzahl
n_B	(min^{-1})	2000	Bezugsdrehzahl

Gewicht

kg	33.5	Gewicht