61830MA

Rillenkugellager, einreihig, außenbordgeführter Messingkäfig, Ringe und Wälzkörper aus Qualitätswälzlagerstahl

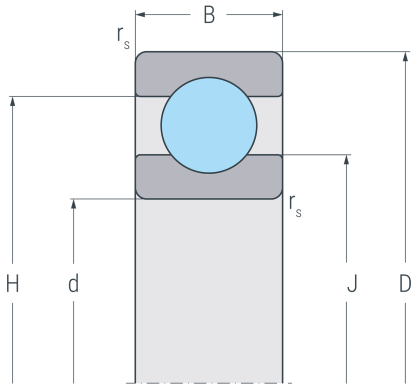

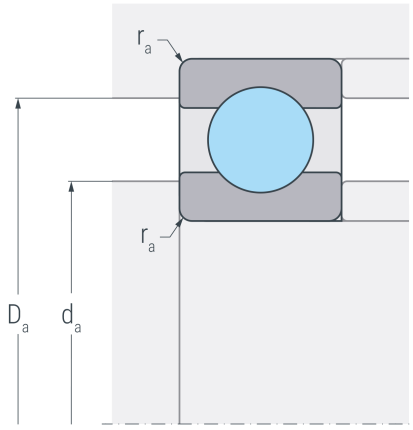

Abmessungen

d	(mm)	150	Bohrungsdurchmesser
D	(mm)	190	Außendurchmesser
B	(mm)	20	Breite
$r_{s\ min}$	(mm)	1.1	minimaler Kantenabstand
H	(mm)	178	Borddurchmesser Außenring
J	(mm)	164.5	Borddurchmesser Innenring

Anschlussmaße

$d_{a\ min}$	(mm)	156	minimaler Durchmesser der Wellenschulter
$D_{a\ max}$	(mm)	184	maximaler Durchmesser der Gehäuseschulter
$r_{a\ max}$	(mm)	1	maximaler Rundungsradius

Leistungsdaten

C_r	(kN)	49.1	dynamische Tragzahl, radial
C_{0r}	(kN)	57.1	statische Tragzahl, radial
C_{ur}	(kN)	2.42	Ermüdungsgrenzbelastung, radial
n_G	(min^{-1})	4700	Grenzdrehzahl
n_B	(min^{-1})	3200	Bezugsdrehzahl

Gewicht

kg	1.46	Gewicht