# 61916MA

Rillenkugellager, einreihig, außenbordgeführter Messingkäfig, Ringe und Wälzkörper aus Qualitätswälzlagerstahl

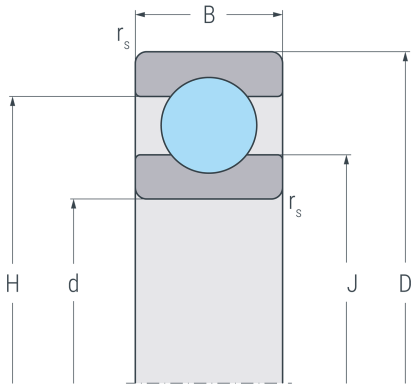


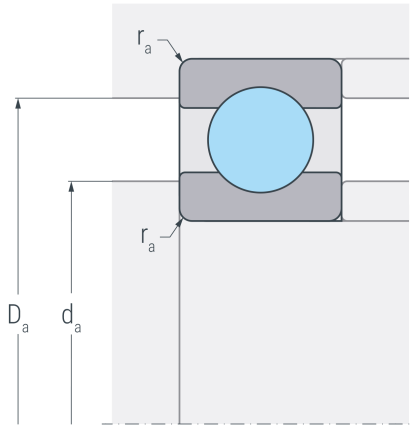


## Abmessungen

| | | | |
|---|---|---|---|
| **d** | (mm) | 80 | Bohrungsdurchmesser |
| **D** | (mm) | 110 | Außendurchmesser |
| **B** | (mm) | 16 | Breite |
| **$r_{s\ min}$** | (mm) | 1 | minimaler Kantenabstand |
| **H** | (mm) | 100.5 | Borddurchmesser Außenring |
| **J** | (mm) | 89.3 | Borddurchmesser Innenring |

## Anschlussmaße

| | | | |
|---|---|---|---|
| **$d_{a\ min}$** | (mm) | 84.6 | minimaler Durchmesser der Wellenschulter |
| **$D_{a\ max}$** | (mm) | 105.4 | maximaler Durchmesser der Gehäuseschulter |
| **$r_{a\ max}$** | (mm) | 1 | maximaler Rundungsradius |

## Leistungsdaten

| | | | |
|---|---|---|---|
| **$C_r$** | (kN) | 30 | dynamische Tragzahl, radial |
| **$C_{0r}$** | (kN) | 23.8 | statische Tragzahl, radial |
| **$C_{ur}$** | (kN) | 1.24 | Ermüdungsgrenzbelastung, radial |
| **$n_G$** | ($min^{-1}$) | 8500 | Grenzdrehzahl |
| **$n_B$** | ($min^{-1}$) | 5600 | Bezugsdrehzahl |

## Gewicht

| | | |
|---|---|---|
| **kg** | 0.464 | Gewicht |