# 6234M

Rillenkugellager, einreihig, wälzkörpergeführter Messingkäfig,Ringe und Wälzkörper aus Qualitätswälzlagerstahl

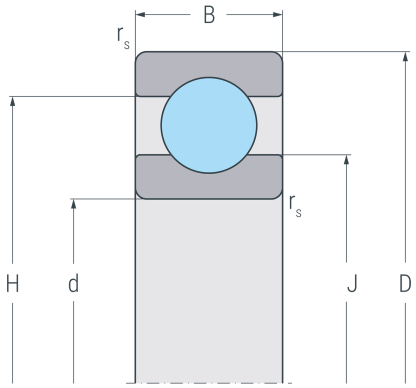


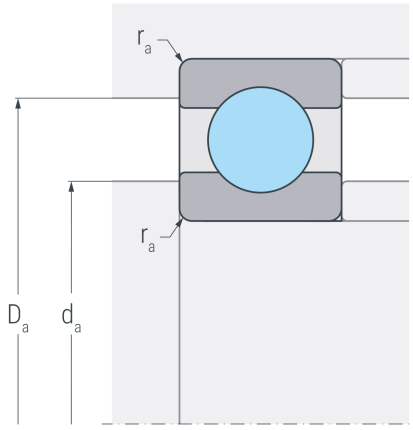


## Abmessungen

| | | | |
|---|---|---|---|
| **d** | (mm) | 170 | Bohrungsdurchmesser |
| **D** | (mm) | 310 | Außendurchmesser |
| **B** | (mm) | 52 | Breite |
| **$r_{s\ min}$** | (mm) | 4 | minimaler Kantenabstand |
| **H** | (mm) | 260.7 | Borddurchmesser Außenring |
| **J** | (mm) | 219.1 | Borddurchmesser Innenring |

## Anschlussmaße

| | | | |
|---|---|---|---|
| **$d_{a\ min}$** | (mm) | 187 | minimaler Durchmesser der Wellenschulter |
| **$D_{a\ max}$** | (mm) | 293 | maximaler Durchmesser der Gehäuseschulter |
| **$r_{a\ max}$** | (mm) | 3 | maximaler Rundungsradius |

## Leistungsdaten

| | | | |
|---|---|---|---|
| **$C_r$** | (kN) | 238 | dynamische Tragzahl, radial |
| **$C_{0r}$** | (kN) | 287 | statische Tragzahl, radial |
| **$C_{ur}$** | (kN) | 9.66 | Ermüdungsgrenzbelastung, radial |
| **$n_G$** | ($min^{-1}$) | 3800 | Grenzdrehzahl |
| **$n_B$** | ($min^{-1}$) | 2900 | Bezugsdrehzahl |

## Gewicht

| | | |
|---|---|---|
| **kg** | 18.1 | Gewicht |