6320

Rillenkugellager, einreihig, Stahlblechkäfig, Ringe und Wälzkörper aus Qualitätswälzlagerstahl

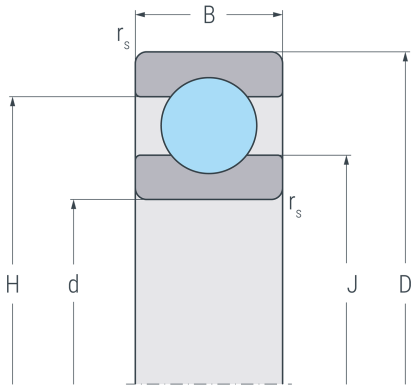

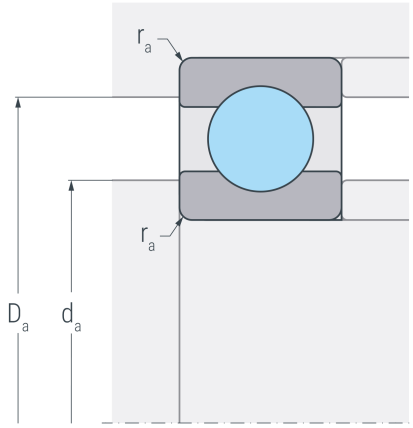

Abmessungen

d	(mm)	100	Bohrungsdurchmesser
D	(mm)	215	Außendurchmesser
B	(mm)	47	Breite
$r_{s\,min}$	(mm)	3	minimaler Kantenabstand
H	(mm)	179.1	Borddurchmesser Außenring
J	(mm)	138.1	Borddurchmesser Innenring

Anschlussmaße

$d_{a\,min}$	(mm)	114	minimaler Durchmesser der Wellenschulter
$D_{a\,max}$	(mm)	201	maximaler Durchmesser der Gehäuseschulter
$r_{a\,max}$	(mm)	2.5	maximaler Rundungsradius

Leistungsdaten

C_r	(kN)	178	dynamische Tragzahl, radial
C_{0r}	(kN)	160	statische Tragzahl, radial
C_{ur}	(kN)	7.54	Ermüdungsgrenzbelastung, radial
n_G	(min^{-1})	4300	Grenzdrehzahl
n_B	(min^{-1})	4500	Bezugsdrehzahl

Gewicht

kg		7.56	Gewicht