6336M

Rillenkugellager, einreihig, wälzkörpergeführter Messingkäfig,Ringe und Wälzkörper aus Qualitätswälzlagerstahl

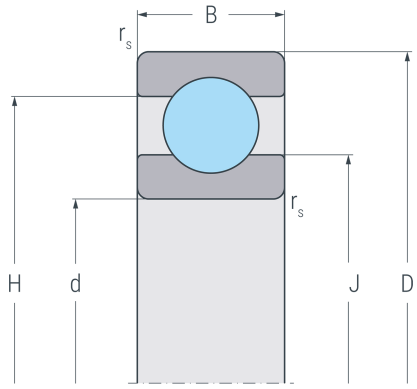

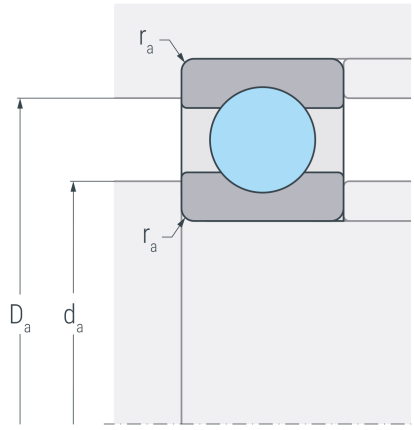

Abmessungen

d	(mm)	180	Bohrungsdurchmesser
D	(mm)	380	Außendurchmesser
B	(mm)	75	Breite
$r_{s\ min}$	(mm)	4	minimaler Kantenabstand
H	(mm)	315.4	Borddurchmesser Außenring
J	(mm)	245.5	Borddurchmesser Innenring

Anschlussmaße

$d_{a\ min}$	(mm)	197	minimaler Durchmesser der Wellenschulter
$D_{a\ max}$	(mm)	363	maximaler Durchmesser der Gehäuseschulter
$r_{a\ max}$	(mm)	3	maximaler Rundungsradius

Leistungsdaten

C_r	(kN)	387	dynamische Tragzahl, radial
C_{0r}	(kN)	484	statische Tragzahl, radial
C_{ur}	(kN)	16.7	Ermüdungsgrenzbelastung, radial
n_G	(min^{-1})	3000	Grenzdrehzahl
n_B	(min^{-1})	2400	Bezugsdrehzahl

Gewicht

kg		42.8	Gewicht