71976MP

Schrägkugellager, einreihig Druckwinkel 30°, Messingkäfig, Ringe und Wälzkörper aus Qualitätswälzlagerstahl

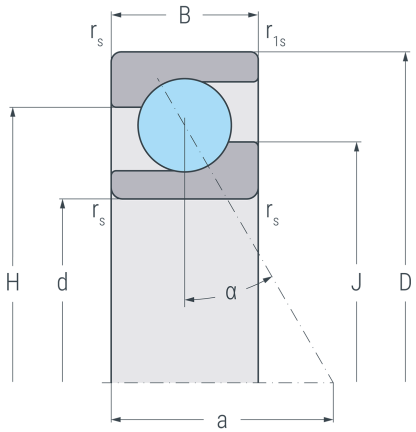

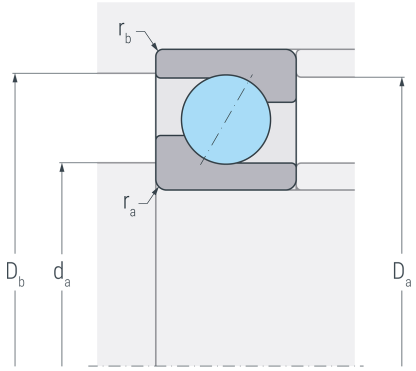

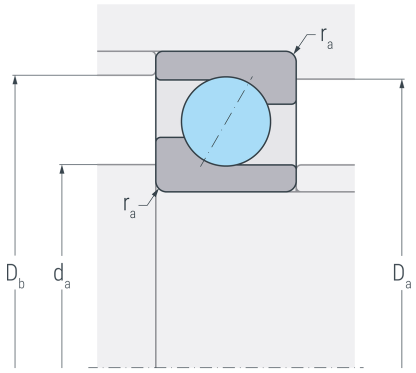

Abmessungen

d	(mm)	380	Bohrungsdurchmesser
D	(mm)	520	Außendurchmesser
B	(mm)	65	Breite
$r_{s\,min}$	(mm)	4	minimaler Kantenabstand
$r_{1s\,min}$	(mm)	1.5	minimaler Kantenabstand
a	(mm)	162	Stützweite
H	(mm)	467.5	Borddurchmesser Außenring
J	(mm)	433.9	Borddurchmesser Innenring

Druckwinkel

α	(°)	30	Druckwinkel

Anschlussmaße

$d_{a\,min}$	(mm)	395	minimaler Durchmesser der Wellenschulter
$D_{a\,max}$	(mm)	505	maximaler Durchmesser der Gehäuseschulter
$D_{b\,max}$	(mm)	513	maximaler Durchmesser der Gehäuseschulter
$r_{a\,max}$	(mm)	3	maximaler Rundungsradius
$r_{b\,max}$	(mm)	1.5	maximaler Rundungsradius

Gewicht

kg	37.8	Gewicht

71976MP

Schrägkugellager, einreihig Druckwinkel 30°, Messingkäfig, Ringe und Wälzkörper aus Qualitätswälzlagerstahl

Leistungsdaten

C_r	(kN)	395	dynamische Tragzahl, radial
C_{0r}	(kN)	772	statische Tragzahl, radial
C_{ur}	(kN)	19	Ermüdungsgrenzbelastung, radial
n_G	(min^{-1})	1700	Grenzdrehzahl
n_B	(min^{-1})	1100	Bezugsdrehzahl