71988MP

Schrägkugellager, einreihig Druckwinkel 30°, Messingkäfig, Ringe und Wälzkörper aus Qualitätswälzlagerstahl

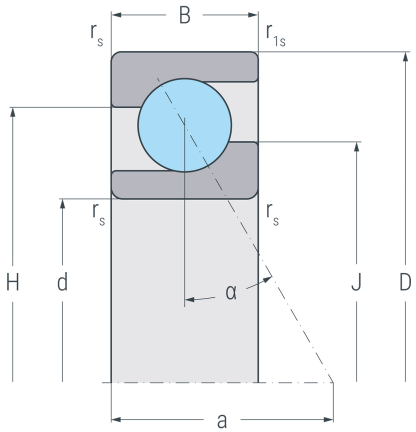

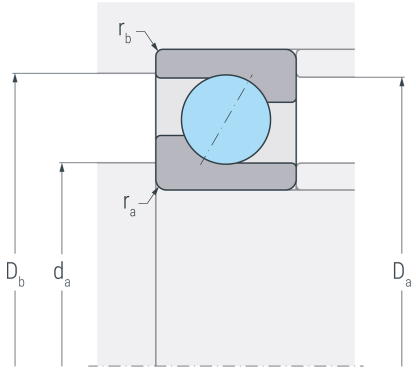

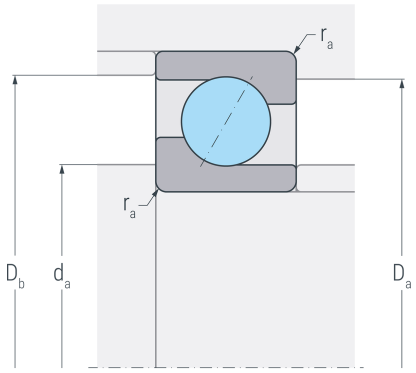

Abmessungen

d	(mm)	440	Bohrungsdurchmesser
D	(mm)	600	Außendurchmesser
B	(mm)	74	Breite
$r_{s\ min}$	(mm)	4	minimaler Kantenabstand
$r_{1s\ min}$	(mm)	1.5	minimaler Kantenabstand
a	(mm)	187	Stützweite
H	(mm)	540.1	Borddurchmesser Außenring
J	(mm)	501.4	Borddurchmesser Innenring

Druckwinkel

α	(°)	30	Druckwinkel

Anschlussmaße

$d_{a\ min}$	(mm)	455	minimaler Durchmesser der Wellenschulter
$D_{a\ max}$	(mm)	585	maximaler Durchmesser der Gehäuseschulter
$D_{b\ max}$	(mm)	593	maximaler Durchmesser der Gehäuseschulter
$r_{a\ max}$	(mm)	3	maximaler Rundungsradius
$r_{b\ max}$	(mm)	1.5	maximaler Rundungsradius

Gewicht

kg	57.3	Gewicht

71988MP

Schrägkugellager, einreihig Druckwinkel 30°, Messingkäfig, Ringe und Wälzkörper aus Qualitätswälzlagerstahl

Leistungsdaten

C_r	(kN)	492	dynamische Tragzahl, radial
C_{0r}	(kN)	1060	statische Tragzahl, radial
C_{ur}	(kN)	24.2	Ermüdungsgrenzbelastung, radial
n_G	(min^{-1})	1500	Grenzdrehzahl
n_B	(min^{-1})	900	Bezugsdrehzahl