7203B.TVP

Schrägkugellager, einreihig, Druckwinkel 40°, Polyamidkäfig, Ringe und Wälzkörper aus Qualitätswälzlagerstahl

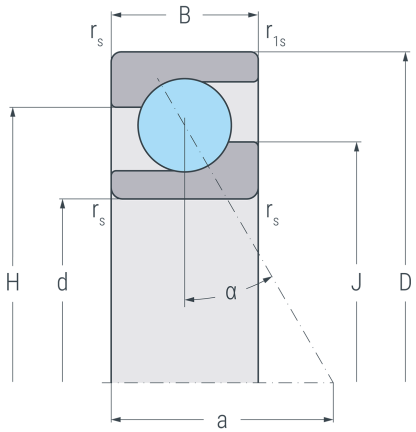

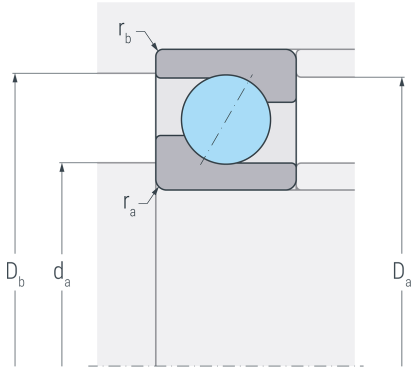

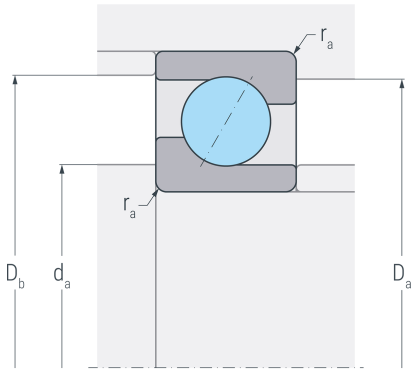

Abmessungen

d	(mm)	17	Bohrungsdurchmesser
D	(mm)	40	Außendurchmesser
B	(mm)	12	Breite
$r_{s\ min}$	(mm)	0.6	minimaler Kantenabstand
$r_{1s\ min}$	(mm)	0.6	minimaler Kantenabstand
a	(mm)	18	Stützweite
H	(mm)	31.2	Borddurchmesser Außenring
J	(mm)	26.1	Borddurchmesser Innenring

Druckwinkel

α	(°)	40	Druckwinkel

Anschlussmaße

$d_{a\ min}$	(mm)	21.2	minimaler Durchmesser der Wellenschulter
$D_{a\ max}$	(mm)	35.8	maximaler Durchmesser der Gehäuseschulter
$D_{b\ max}$	(mm)	37.6	maximaler Durchmesser der Gehäuseschulter
$r_{a\ max}$	(mm)	0.6	maximaler Rundungsradius
$r_{b\ max}$	(mm)	0.6	maximaler Rundungsradius

Gewicht

kg	0.065	Gewicht

7203B.TVP

Schrägkugellager, einreihig, Druckwinkel 40°, Polyamidkäfig, Ringe und Wälzkörper aus Qualitätswälzlagerstahl

Leistungsdaten

C_r	(kN)	10	dynamische Tragzahl, radial
C_{0r}	(kN)	6	statische Tragzahl, radial
C_{ur}	(kN)	0.31	Ermüdungsgrenzbelastung, radial
n_G	(min^{-1})	23000	Grenzdrehzahl
n_B	(min^{-1})	18000	Bezugsdrehzahl