7206B.MP

Schrägkugellager, einreihig, Druckwinkel 40°, Messingkäfig, Ringe und Wälzkörper aus Qualitätswälzlagerstahl

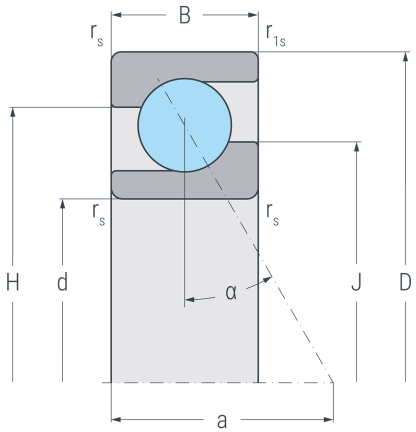

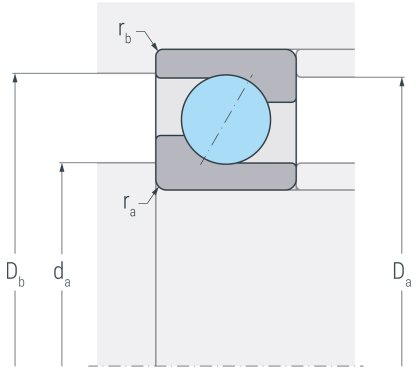

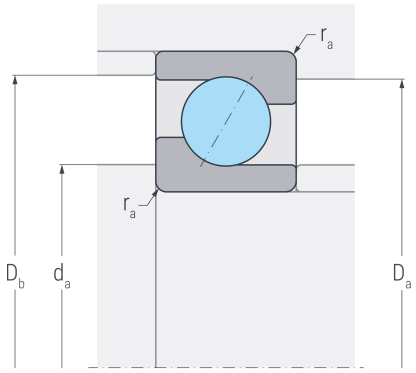

Abmessungen

d	(mm)	30	Bohrungsdurchmesser
D	(mm)	62	Außendurchmesser
B	(mm)	16	Breite
$r_{s\ min}$	(mm)	1	minimaler Kantenabstand
$r_{1s\ min}$	(mm)	0.6	minimaler Kantenabstand
a	(mm)	27	Stützweite
H	(mm)	49.8	Borddurchmesser Außenring
J	(mm)	42.8	Borddurchmesser Innenring

Druckwinkel

α	(°)	40	Druckwinkel

Anschlussmaße

$d_{a\ min}$	(mm)	35.6	minimaler Durchmesser der Wellenschulter
$D_{a\ max}$	(mm)	56.4	maximaler Durchmesser der Gehäuseschulter
$D_{b\ max}$	(mm)	57.8	maximaler Durchmesser der Gehäuseschulter
$r_{a\ max}$	(mm)	1	maximaler Rundungsradius
$r_{b\ max}$	(mm)	0.6	maximaler Rundungsradius

Gewicht

kg	0.219	Gewicht

7206B.MP

Schrägkugellager, einreihig, Druckwinkel 40°, Messingkäfig, Ringe und Wälzkörper aus Qualitätswälzlagerstahl

Leistungsdaten

C_r	(kN)	19.1	dynamische Tragzahl, radial
C_{0r}	(kN)	13	statische Tragzahl, radial
C_{ur}	(kN)	0.676	Ermüdungsgrenzbelastung, radial
n_G	(min^{-1})	18000	Grenzdrehzahl
n_B	(min^{-1})	12000	Bezugsdrehzahl