7207B.MP

Schrägkugellager, einreihig, Druckwinkel 40°, Messingkäfig, Ringe und Wälzkörper aus Qualitätswälzlagerstahl

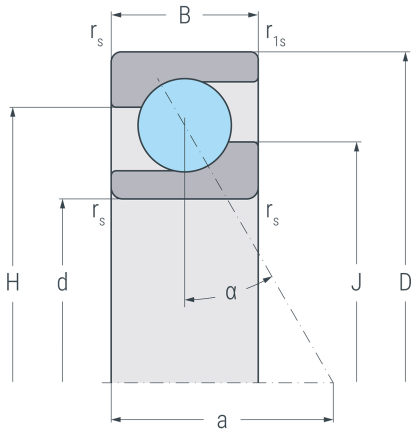

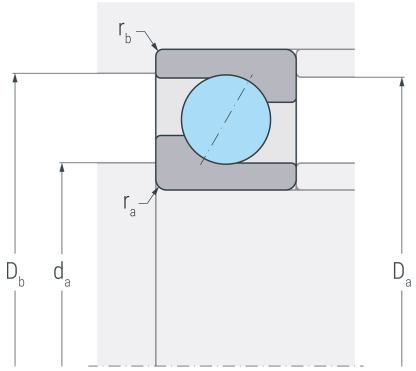

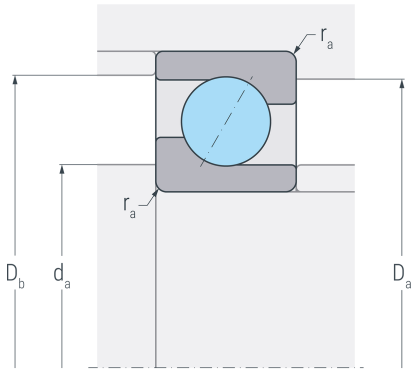

Abmessungen

d	(mm)	35	Bohrungsdurchmesser
D	(mm)	72	Außendurchmesser
B	(mm)	17	Breite
$r_{s\ min}$	(mm)	1.1	minimaler Kantenabstand
$r_{1s\ min}$	(mm)	0.6	minimaler Kantenabstand
a	(mm)	31	Stützweite
H	(mm)	57.9	Borddurchmesser Außenring
J	(mm)	49.7	Borddurchmesser Innenring

Druckwinkel

α	(°)	40	Druckwinkel

Anschlussmaße

$d_{a\ min}$	(mm)	42	minimaler Durchmesser der Wellenschulter
$D_{a\ max}$	(mm)	65	maximaler Durchmesser der Gehäuseschulter
$D_{b\ max}$	(mm)	67.8	maximaler Durchmesser der Gehäuseschulter
$r_{a\ max}$	(mm)	1	maximaler Rundungsradius
$r_{b\ max}$	(mm)	0.6	maximaler Rundungsradius

Gewicht

kg	0.312	Gewicht

7207B.MP

Schrägkugellager, einreihig, Druckwinkel 40°, Messingkäfig, Ringe und Wälzkörper aus Qualitätswälzlagerstahl

Leistungsdaten

C_r	(kN)	24.9	dynamische Tragzahl, radial
C_{0r}	(kN)	17.5	statische Tragzahl, radial
C_{ur}	(kN)	0.912	Ermüdungsgrenzbelastung, radial
n_G	(min^{-1})	16000	Grenzdrehzahl
n_B	(min^{-1})	10000	Bezugsdrehzahl