7212B.MP

Schrägkugellager, einreihig, Druckwinkel 40°, Messingkäfig, Ringe und Wälzkörper aus Qualitätswälzlagerstahl

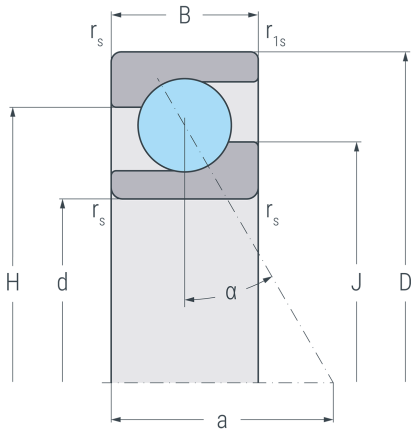

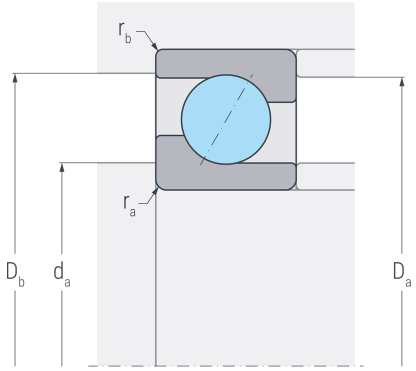

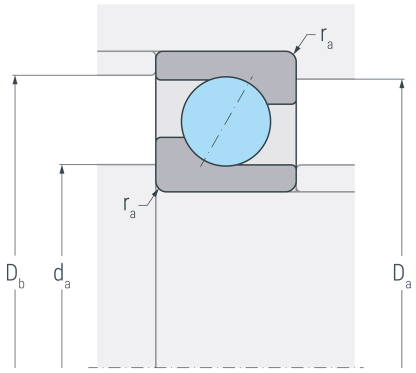

Abmessungen

d	(mm)	60	Bohrungsdurchmesser
D	(mm)	110	Außendurchmesser
B	(mm)	22	Breite
$r_{s\ min}$	(mm)	1.5	minimaler Kantenabstand
$r_{1s\ min}$	(mm)	1	minimaler Kantenabstand
a	(mm)	47	Stützweite
H	(mm)	91.1	Borddurchmesser Außenring
J	(mm)	79.5	Borddurchmesser Innenring

Druckwinkel

α	(°)	40	Druckwinkel

Anschlussmaße

$d_{a\ min}$	(mm)	69	minimaler Durchmesser der Wellenschulter
$D_{a\ max}$	(mm)	101	maximaler Durchmesser der Gehäuseschulter
$D_{b\ max}$	(mm)	104.4	maximaler Durchmesser der Gehäuseschulter
$r_{a\ max}$	(mm)	1.5	maximaler Rundungsradius
$r_{b\ max}$	(mm)	1	maximaler Rundungsradius

Gewicht

kg	0.871	Gewicht

7212B.MP

Schrägkugellager, einreihig, Druckwinkel 40°, Messingkäfig, Ringe und Wälzkörper aus Qualitätswälzlagerstahl

Leistungsdaten

C_r	(kN)	52.8	dynamische Tragzahl, radial
C_{0r}	(kN)	44.5	statische Tragzahl, radial
C_{ur}	(kN)	2.32	Ermüdungsgrenzbelastung, radial
n_G	(min^{-1})	9800	Grenzdrehzahl
n_B	(min^{-1})	6600	Bezugsdrehzahl