7307B.TVP

Schrägkugellager, einreihig, Druckwinkel 40°, Polyamidkäfig, Ringe und Wälzkörper aus Qualitätswälzlagerstahl

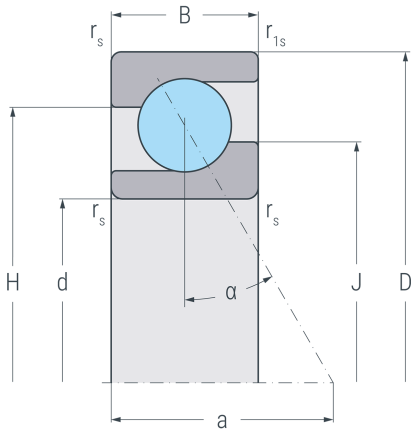

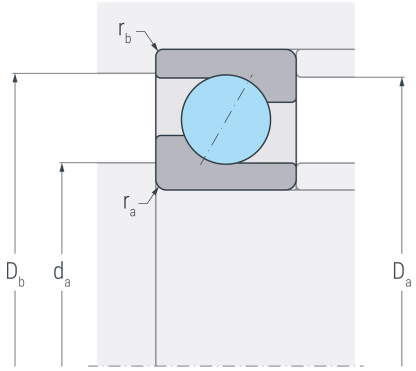

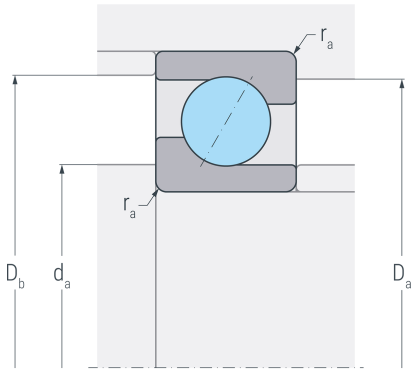

Abmessungen

d	(mm)	35	Bohrungsdurchmesser
D	(mm)	80	Außendurchmesser
B	(mm)	21	Breite
$r_{s\ min}$	(mm)	1.5	minimaler Kantenabstand
$r_{1s\ min}$	(mm)	1	minimaler Kantenabstand
a	(mm)	35	Stützweite
H	(mm)	63.1	Borddurchmesser Außenring
J	(mm)	52.6	Borddurchmesser Innenring

Druckwinkel

α	(°)	40	Druckwinkel

Anschlussmaße

$d_{a\ min}$	(mm)	44	minimaler Durchmesser der Wellenschulter
$D_{a\ max}$	(mm)	71	maximaler Durchmesser der Gehäuseschulter
$D_{b\ max}$	(mm)	74.4	maximaler Durchmesser der Gehäuseschulter
$r_{a\ max}$	(mm)	1.5	maximaler Rundungsradius
$r_{b\ max}$	(mm)	1	maximaler Rundungsradius

Gewicht

kg	0.449	Gewicht

7307B.TVP

Schrägkugellager, einreihig, Druckwinkel 40°, Polyamidkäfig, Ringe und Wälzkörper aus Qualitätswälzlagerstahl

Leistungsdaten

C_r	(kN)	39.6	dynamische Tragzahl, radial
C_{0r}	(kN)	27.4	statische Tragzahl, radial
C_{ur}	(kN)	1.43	Ermüdungsgrenzbelastung, radial
n_G	(min^{-1})	11000	Grenzdrehzahl
n_B	(min^{-1})	8000	Bezugsdrehzahl