HC7005C.DLR.T.P4S

Hochgeschwindigkeits-Spindellager, angestellt, paar- oder satzweise, Druckwinkel 15°, eine Schmierille mit zwei Schmierbohrungen, zwei Ringnuten mit O-Ringen, Hartgewebekäfig, eingeengte Toleranzen, Ringe aus Qualitätswälzlagerstahl, Wälzkörper aus Siliziumnitrid

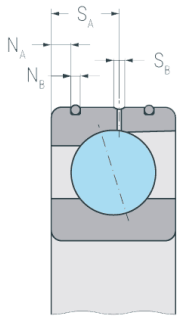

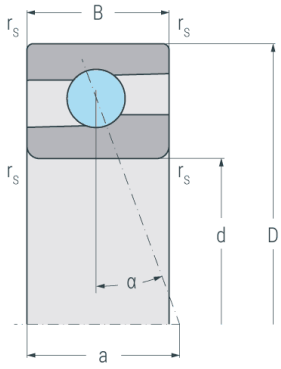

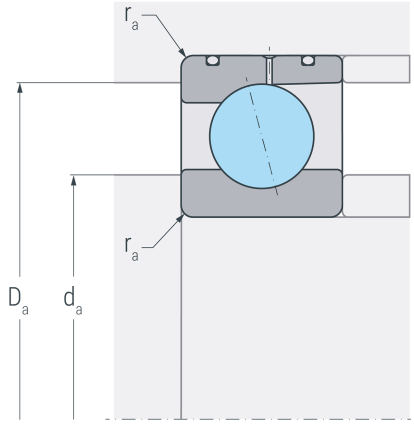

Abmessungen

d	(mm)	25	Bohrungsdurchmesser
D	(mm)	47	Außendurchmesser
B	(mm)	12	Breite
a	(mm)	11	Stützweite
$r_{s\ min}$	(mm)	0.6	minimaler Kantenabstand

Druckwinkel

α	(°)	15	Druckwinkel

DLR-Abmessung

N_B	(mm)	1.5	Breite der Nut
N_A	(mm)	2.2	Abstand der Nut
S_B	(mm)	1.4	Breite der Schmierrille
S_A	(mm)	6.6	Abstand der Schmierrille

Anschlussmaße

d_a h12	(mm)	30	Durchmesser der Wellenschulter
D_a H12	(mm)	42	Durchmesser der Gehäuseschulter
$r_{a\ max}$	(mm)	0.6	maximaler Rundungsradius

Gewicht

kg		0.087	Gewicht

HC7005C.DLR.T.P4S

Hochgeschwindigkeits-Spindellager, angestellt, paar- oder satzweise, Druckwinkel 15°, eine Schmierille mit zwei Schmierbohrungen, zwei Ringnuten mit O-Ringen, Hartgewebekäfig, eingeengte Toleranzen, Ringe aus Qualitätswälzlagerstahl, Wälzkörper aus Siliziumnitrid

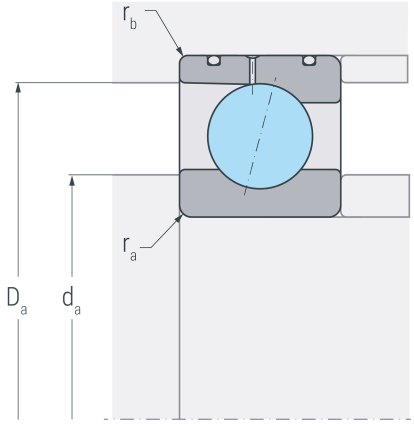

Leistungsdaten

C_r	(kN)	6.3	dynamische Tragzahl, radial
C_{0r}	(kN)	2.7	statische Tragzahl, radial
C_{ur}	(kN)	0.105	Ermüdungsgrenzbelastung, radial
$n_{G\ Oil}$	(min^{-1})	88000	Grenzdrehzahl, Ölschmierung
$F_{V\ L}$	(N)	15	Vorspannkraft, leicht
$F_{V\ M}$	(N)	45	Vorspannkraft, mittel
$F_{V\ S}$	(N)	90	Vorspannkraft, schwer
$c_{a\ L}$	(N/µm)	20.1	axiale Steifigkeit, leicht
$c_{a\ M}$	(N/µm)	31.5	axiale Steifigkeit, mittel
$c_{a\ S}$	(N/µm)	42	axiale Steifigkeit, schwer
$K_{aE\ L}$	(N)	45	Abhebekraft, leicht
$K_{aE\ M}$	(N)	138	Abhebekraft, mittel
$K_{aE\ S}$	(N)	283	Abhebekraft, schwer