HS71906C.2RSD.T.P4S

Hochgeschwindigkeits-Spindellager, angestellt, paar- oder satzweise, Druckwinkel 15°, beidseitig berührungsfrei abgedicht, befettet, Hartgewebekäfig, eingeengte Toleranzen, Ringe und Wälzkörper aus Qualitätswälzlagerstahl

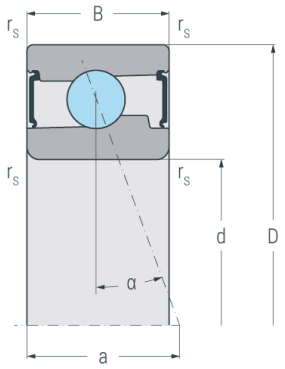

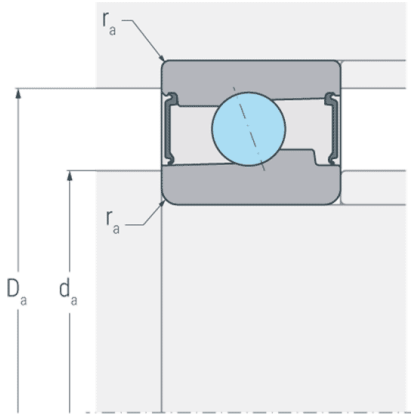

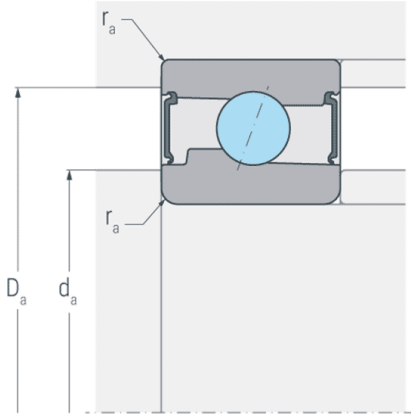

Abmessungen

d	(mm)	30	Bohrungsdurchmesser
D	(mm)	47	Außendurchmesser
B	(mm)	9	Breite
a	(mm)	10	Stützweite
$r_{s\ min}$	(mm)	0.3	minimaler Kantenabstand

Druckwinkel

α	(°)	15	Druckwinkel

Anschlussmaße

d_a h12	(mm)	34	Durchmesser der Wellenschulter
D_a H12	(mm)	43.5	Durchmesser der Gehäuseschulter
$r_{a\ max}$	(mm)	0.3	maximaler Rundungsradius

Gewicht

kg		0.05	Gewicht

HS71906C.2RSD.T.P4S

Hochgeschwindigkeits-Spindellager, angestellt, paar- oder satzweise, Druckwinkel 15°, beidseitig berührungsfrei abgedicht, befettet, Hartgewebekäfig, eingeengte Toleranzen, Ringe und Wälzkörper aus Qualitätswälzlagerstahl

Leistungsdaten

C_r	(kN)	6.4	dynamische Tragzahl, radial
C_{0r}	(kN)	3.2	statische Tragzahl, radial
C_{ur}	(kN)	0.16	Ermüdungsgrenzbelastung, radial
$n_{G\ Grease}$	(min^{-1})	43000	Grenzdrehzahl, Fettschmierung
$F_{V\ L}$	(N)	21	Vorspannkraft, leicht
$F_{V\ M}$	(N)	63	Vorspannkraft, mittel
$F_{V\ S}$	(N)	126	Vorspannkraft, schwer
$c_{a\ L}$	(N/µm)	21.3	axiale Steifigkeit, leicht
$c_{a\ M}$	(N/µm)	33.5	axiale Steifigkeit, mittel
$c_{a\ S}$	(N/µm)	47	axiale Steifigkeit, schwer
$K_{aE\ L}$	(N)	63	Abhebekraft, leicht
$K_{aE\ M}$	(N)	203	Abhebekraft, mittel
$K_{aE\ S}$	(N)	431	Abhebekraft, schwer