XC7005E.T.P4S

Hochgeschwindigkeits-Hybridspindellager, angestellt, paar- oder satzweise, Druckwinkel 25°, Hartgewebekäfig, eingeengte Toleranzen, Ringe aus Cronidur® 30, Wälzkörper aus Siliziumnitrid

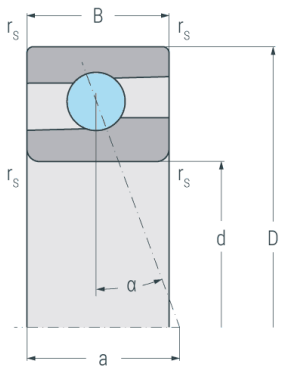

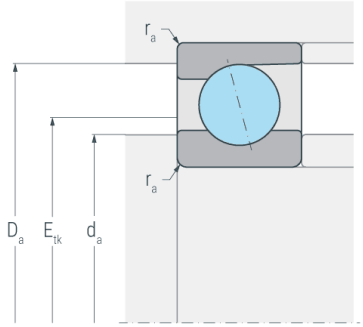

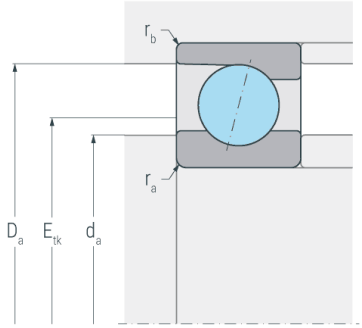

Abmessungen

d	(mm)	25	Bohrungsdurchmesser
D	(mm)	47	Außendurchmesser
B	(mm)	12	Breite
a	(mm)	14	Stützweite
$r_{s\ min}$	(mm)	0.6	minimaler Kantenabstand

Druckwinkel

α	(°)	25	Druckwinkel

Anschlussmaße

d_a h12	(mm)	30	Durchmesser der Wellenschulter
D_a H12	(mm)	42	Durchmesser der Gehäuseschulter
$r_{a\ max}$	(mm)	0.6	maximaler Rundungsradius
E_{tk}	(mm)	34.8	Einspritzteilkreis
E_{tk1}	(mm)	34	Einspritzteilkreis

Gewicht

kg	0.087	Gewicht

XC7005E.T.P4S

Hochgeschwindigkeits-Hybridspindellager, angestellt, paar- oder satzweise, Druckwinkel 25°, Hartgewebekäfig, eingeengte Toleranzen, Ringe aus Cronidur® 30, Wälzkörper aus Siliziumnitrid

Leistungsdaten

C_r	(kN)	9.5	dynamische Tragzahl, radial
C_{0r}	(kN)	2.5	statische Tragzahl, radial
C_{ur}	(kN)	0.236	Ermüdungsgrenzbelastung, radial
$n_{G\ Grease}$	(min^{-1})	56000	Grenzdrehzahl, Fettschmierung
$n_{G\ Oil}$	(min^{-1})	90000	Grenzdrehzahl, Ölschmierung
$F_{V\ L}$	(N)	24	Vorspannkraft, leicht
$F_{V\ M}$	(N)	72	Vorspannkraft, mittel
$F_{V\ S}$	(N)	144	Vorspannkraft, schwer
$c_{a\ L}$	(N/µm)	51	axiale Steifigkeit, leicht
$c_{a\ M}$	(N/µm)	75	axiale Steifigkeit, mittel
$c_{a\ S}$	(N/µm)	98	axiale Steifigkeit, schwer
$K_{aE\ L}$	(N)	70	Abhebekraft, leicht
$K_{aE\ M}$	(N)	210	Abhebekraft, mittel
$K_{aE\ S}$	(N)	430	Abhebekraft, schwer