1208TV

Pendelkugellager, zweireihig, Polyamidkäfig, Ringe und Wälzkörper aus Qualitätswälzlagerstahl

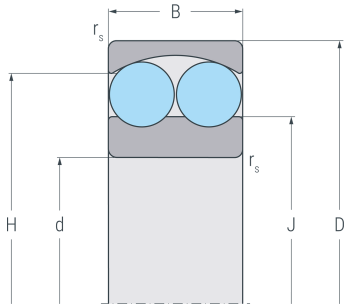

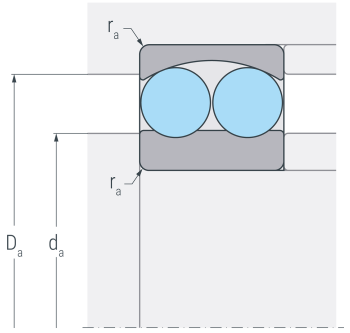

Abmessungen

d	(mm)	40	Bohrungsdurchmesser
D	(mm)	80	Außendurchmesser
B	(mm)	18	Breite
$r_{s\ min}$	(mm)	1.1	minimaler Kantenabstand
H	(mm)	67.7	Borddurchmesser Außenring
J	(mm)	54	Borddurchmesser Innenring

Anschlussmaße

$d_{a\ min}$	(mm)	47	minimaler Durchmesser der Wellenschulter
$D_{a\ max}$	(mm)	73	maximaler Durchmesser der Gehäuseschulter
$r_{a\ max}$	(mm)	1.5	maximaler Rundungsradius

Leistungsdaten

C_r	(kN)	19.6	dynamische Tragzahl, radial
C_{0r}	(kN)	6.52	statische Tragzahl, radial
C_{ur}	(kN)	0.414	Ermüdungsgrenzbelastung, radial
n_G	(min^{-1})	10000	Grenzdrehzahl
n_B	(min^{-1})	8600	Bezugsdrehzahl

Gewicht

kg		0.417	Gewicht

1208TV

Pendelkugellager, zweireihig, Polyamidkäfig, Ringe und Wälzkörper aus Qualitätswälzlagerstahl

Berechnungsfaktoren

e	0.22	Grenzwert für F_a / F_r
Y_1	2.9	dynamischer Axiallastfaktor für F_a / F_r ≤ e
Y_2	4.5	dynamischer Axiallastfaktorfür F_a / F_r > e
Y_0	3	statischer Axiallastfaktor