22316K.MB.W33

Pendelrollenlager, kegelige Bohrung, Kegel 1:12,zweireihig, Umfangsnut mit drei Schmierbohrungen am Außenring, Messingkäfig, Ringe und Wälzkörper aus Qualitätswälzlagerstahl

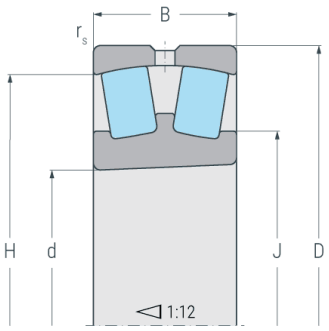

K.MB.W33

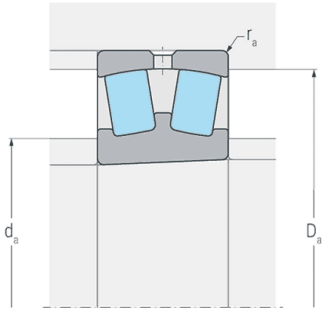

Abmessungen

d	(mm)	80	Bohrungsdurchmesser
D	(mm)	170	Außendurchmesser
B	(mm)	58	Breite
$r_{s\ min}$	(mm)	2.1	minimaler Kantenabstand
H	(mm)	142	Borddurchmesser Außenring
J	(mm)	106	Borddurchmesser Innenring

Anschlussmaße

$d_{a\ min}$	(mm)	92	minimaler Durchmesser der Wellenschulter
$D_{a\ max}$	(mm)	158	maximaler Durchmesser der Gehäuseschulter
$r_{a\ max}$	(mm)	2.1	maximaler Rundungsradius

Leistungsdaten

C_r	(kN)	410	dynamische Tragzahl, radial
C_{0r}	(kN)	500	statische Tragzahl, radial
C_{ur}	(kN)	48.3	Ermüdungsgrenzbelastung, radial
n_G	(min^{-1})	4200	Grenzdrehzahl
n_B	(min^{-1})	3500	Bezugsdrehzahl

Gewicht

kg	6.1	Gewicht

22316K.MB.W33

Pendelrollenlager, kegelige Bohrung, Kegel 1:12,zweireihig, Umfangsnut mit drei Schmierbohrungen am Außenring, Messingkäfig, Ringe und Wälzkörper aus Qualitätswälzlagerstahl

Berechnungsfaktoren

e	0.33	Grenzwert für F_a / F_r
Y_1	2	dynamischer Axiallastfaktor für F_a / F_r ≤ e
Y_2	2.9	dynamischer Axiallastfaktorfür F_a / F_r > e
Y_0	1.9	statischer Axiallastfaktor