2307K.TV

Pendelkugellager, zweireihig, kegelige Bohrung, Kegel 1:12, Polyamidkäfig, Ringe und Wälzkörper aus Qualitätswälzlagerstahl

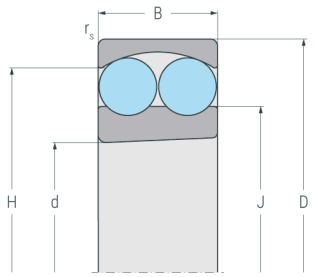

...K

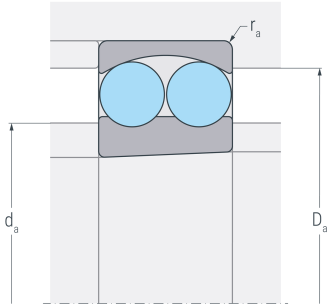

...K

Abmessungen

d	(mm)	35	Bohrungsdurchmesser
D	(mm)	80	Außendurchmesser
B	(mm)	31	Breite
$r_{s\ min}$	(mm)	1.5	minimaler Kantenabstand
H	(mm)	66.7	Borddurchmesser Außenring
J	(mm)	46.6	Borddurchmesser Innenring

Anschlussmaße

$d_{a\ min}$	(mm)	44	minimaler Durchmesser der Wellenschulter
$D_{a\ max}$	(mm)	71	maximaler Durchmesser der Gehäuseschulter
$r_{a\ max}$	(mm)	1.5	maximaler Rundungsradius

Leistungsdaten

C_r	(kN)	41.2	dynamische Tragzahl, radial
C_{0r}	(kN)	11.2	statische Tragzahl, radial
C_{ur}	(kN)	0.712	Ermüdungsgrenzbelastung, radial
n_G	(min^{-1})	9000	Grenzdrehzahl
n_B	(min^{-1})	9800	Bezugsdrehzahl

Gewicht

kg	0.743	Gewicht

2307K.TV

Pendelkugellager, zweireihig, kegelige Bohrung, Kegel 1:12, Polyamidkäfig, Ringe und Wälzkörper aus Qualitätswälzlagerstahl

Berechnungsfaktoren

e	0.47	Grenzwert für F_a / F_r
Y_1	1.4	dynamischer Axiallastfaktor für F_a / F_r ≤ e
Y_2	2.1	dynamischer Axiallastfaktorfür F_a / F_r > e
Y_0	1.4	statischer Axiallastfaktor