234415M.SP

Axial-Schrägkugellager, zweiseitig wirkend, Druckwinkel 60°, zerlegbar, eingeengte Toleranzen, Messingkäfig, Ringe und Wälzkörper aus Qualitätswälzlagerstahl

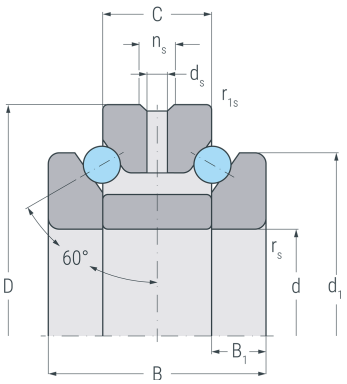

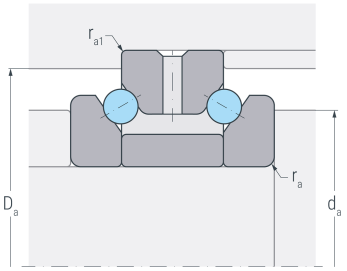

Abmessungen

d	(mm)	75	Bohrungsdurchmesser
D	(mm)	115	Außendurchmesser
B	(mm)	48	Breite
C	(mm)	24	Breite Außenring
d_1	(mm)	102	Borddurchmesser Wellenscheibe
B_1	(mm)	12	Breite Wellenscheibe
$r_{s\ min}$	(mm)	1.1	minimaler Kantenabstand
$r_{1s\ min}$	(mm)	0.3	minimaler Kantenabstand
d_s	(mm)	3.2	Durchmesser Schmierbohrung
n_s	(mm)	6.5	Breite Schmiernut

Anschlussmaße

d_a h12	(mm)	91.5	Durchmesser der Wellenschulter
D_a H12	(mm)	108.5	Durchmesser der Gehäuseschulter
$r_{a\ max}$	(mm)	1.1	maximaler Rundungsradius
$r_{a1\ max}$	(mm)	0.3	maximaler Rundungsradius

Gewicht

kg		1.57	Gewicht

234415M.SP

Axial-Schrägkugellager, zweiseitig wirkend, Druckwinkel 60°, zerlegbar, eingeengte Toleranzen, Messingkäfig, Ringe und Wälzkörper aus Qualitätswälzlagerstahl

Leistungsdaten

C_a	(kN)	47.5	dynamische Tragzahl, axial
C_{0a}	(kN)	144	statische Tragzahl, axial
C_{ua}	(kN)	12.9	Ermüdungsgrenzbelastung, axial
$n_{G\ Grease}$	(min^{-1})	5000	Grenzdrehzahl, Fettschmierung
$n_{G\ Oil}$	(min^{-1})	6700	Grenzdrehzahl, Ölschmierung
F_V	(N)	340	Vorspannkraft
c_a	(N/µm)	589	axiale Steifigkeit
K_{aE}	(N)	969	Abhebekraft